Fratelli Bastelli S.r.l. F.B.

Catalogo marmitte e componenti N° 4-2012

IN VIGORE DA FEBBRAIO 2011

BASTELLI HTS SRL Unipersonale - 40138 Bologna (Italy)

Via Maestri del Lavoro 40/F (Z.I. Roveri 2) - *C.F. e P.I. 03394901205*

Mail: info@bastellihts.it

Sito web: www.bastellihts.it

Tel.: (0039) 051.601.26.28 - 051.601.09.43 - Fax (0039) 051.601.44.12

Marmitte
Collettori
Fascette
Parapioggia
Tubi scarico
Marmitte FB
Filtri e altro

BASTELLI HTS

Marmitte - Catalizzatori - Accessori gas di scarico

BOLOGNA - ITALY

CATALOGO STANDARD NR 04-2011

- *Marmitte modello SAVE EAR: .....pag 00*
- *Marmitte cilindriche per motori DEUTZ: .....pag 01*
- *Marmitte cilindriche per motori VM: .....pag 02*
- *Marmitte silenziate tipo A : .....pag 03*
- *Silenziatori a doppio sistema tipo SD : .....pag 04*
- *Silenziatori a diffusione espansa tipo DE : .....pag 05/06*
- *Marmitte residenziali tipo MR : .....pag 07/08*
- *Marmitte residenziali tipo MD : .....pag 09*
- *Marmitte residenziali tipo MDN : .....pag 10*
- *Marmitte residenziali tipo AB :.....pag 11*
- *Fasce supporto tipo FAMR : .....pag 12*
- *Silenziatori centrifughi tipo CF : .....pag 13*
- *Silenziatori universali tipo NS : .....pag 14*
- *Silenziatori universali tipo OV : .....pag 14*
- *Marmitte catalitiche tipo DC : .....pag 15/16*
- *Marmitte catalitiche tipo DCR : .....pag 17*
- *Marmitte catalitiche tipo DCG : .....pag 18/19*
- *Marmitte ad acqua tipo DA : .....pag 20*
- *Parascintille : .....pag 21*
- *Parascintille con cerniera : .....pag 22*
- *Valvole deviatrici gas di scarico : .....pag 23*
- *Coperchi parapioggia silenziati tipo CP : .....pag 24*
- *Coperchi parapioggia tipo CP : .....pag 25*
- *Tubi parapioggia corti tipo CPT : .....pag 25*
- *Tubi flessibili aggraffati tipo TFZ e TFI : .....pag 26*
- *Manichette flessibili :.....pag 27*
- *Manicotti : .....pag 28*
- *Compensatori di dilatazione : .....pag 29*
- *Raccordi e riduzioni : .....pag 30*
- *Lamiere forate : .....pag 31*
- *Tubi flessibili in gomma tipo TFG e TFGS : .....pag 32*
- *Tubi flessibili termoplastici : .....pag 33*
- *Tubi in gomma per radiatori tipo TFGR : .....pag 34*
- *Tubi in gomma TERMORESISTENTI e TERMOFLEX : .....pag 35*
- *Curve ferro : .....pag 36*
- *Curve stampate nere : .....pag 39*
- *Flange piane UNI : .....pag 40*
- *Guarnizioni : .....pag 42*
- *Curve e giunti in gomma : .....pag 45*

- *Fascette tipo AF e CF : ……pag 47*
- *Fascette tipo G e Robust W1 : ……pag 48*
- *Fascette tipo Robust W5 e Mini G :……pag 49*
- *Fascette tipo ALUZINK : ……pag 50*
- *Fascette gommate : ……pag 51*
- *Rondelle : ……pag 52*
- *Prefiltro tipo PF e cappelli tipo PFC : ……pag 53*
- *Filtri aria a secco : ……pag 54*
- *Filtri aria a bagno d'olio : ……pag 55*
- *Kit aspirazione polveri tipo PJ : ……pag 57*
- *Corde : ……pag 58*
- *Fasce e calze anticalore tipo RFC e RFV : ……pag 60*
- *Coperture termiche : ……pag 61*
- *Isolanti termoacustici e fonoassorbenti : ……pag 62*
- *Tubo flessibile ondulato……pag 71*
- *Coni di riduzione ricavati da tubo : ……pag 72*
- *Riduzioni concentriche : ……pag 77*
- *Manicotti / Mezzi manicotti : ……pag 82*
- *Tronchetti : ……pag 83*

BASTELLIHTS

Marmitte - Catalizzatori - Accessori gas di scarico

BOLOGNA - ITALY

CONDIZIONI GENERALI DI VENDITA

- *Gli ordini, per evitare disguidi, devo essere effettuati esclusivamente mezzo fax, posta o e-mail indicando chiaramente i codici di riferimento del catalogo, la destinazione della merce, le modalità di trasporto e l'eventuale nominativo del vettore al quale affidare la merce per il trasporto;*
- *Le merci viaggiano sempre a rischio e pericolo del committente pertanto gli eventuali reclami per avarie dovranno essere rivolti, prima del ritiro, al vettore;*
- *Eventuali ritardi nelle consegne non potranno dar adito a sconti, risarcimenti o sospensioni di pagamenti;*
- *Le condizioni di pagamento sono da concordarsi al momento dell'ordine;*
- *Il prezzo della merce è da considerarsi da ogni spesa esclusa;*
- *Le commissioni effettuate dai ns agenti si intendono sempre da noi approvate salvo nostro intervento;*
- *I silenziatori di nostra produzione non sono originali ma sono tutti con essi intercambiabili. Nel catalogo sono stati indicati i riferimenti originali al solo fine di facilitare le ricerche dei particolari,*
- *A richiesta su campione a disegno si fornisce qualsiasi particolare di silenziatore.*
- *I prodotti sono garantiti e verranno sostituiti in caso di anomalie, dopo una verifica, per un accordo da ambo le parti;*
- *Per qualunque contestazione o vertenza è solo competente l'Autorità Giudiziaria di Bologna.*

LA RIPRODUZIONE ANCHE PARZIALE DEI NOSTRI CATALOGHI E LISTINI E' SEVERAMENTE VIETATA.
IL PRESENTE CATALOGO ANNULLA E SOSTITUISCE I PRECEDENTI.

FRATELLI BASTELLI S.r.l.

FRATELLI BASTELLI – Bologna (Italy) – Tel. (+39) 051 6012628 – 051 6010943 Fax (+39) 051 6014412

Fratelli Bastelli S.n.c. F.B.

Member of CISQ Federation RINA ISO 9001:2008 Sistema Qualità Certificato

COSTRUZIONI / ESCLUSIVE SILENZIATORI TUBI ACQUA E RICAMBI PER TRATTORI MACCHINE AGRICOLE E INDUSTRIALI

Sede legale: 40127 Bologna (Italy) Via Crocione 3 TEL (0039) 051.51.10.25 - 051.50.40.84 - FAX (0039) 051.71.04
Sede operativa: 40138 Bologna (Italy) Via del Vetraio 23/A (Z.I. Roveri 2) TEL (0039) 051.601.26.86 - 051.601.09.43 - FAX (0039) 051.601.44.12
Reg. Imp. Bo. C.F. e P.I. 02086910375 - R.E.A. 250244 WebSite: www.fratellibastelli.it / www.marmitteperautomezzi.it E-MAIL: info@fratellibastelli.it

SI E' REALIZZATO
L'IMPOSSIBILE

25 ANNI DI ESPERIENZA HANNO DATO ALLA DITTA F.LLI BASTELLI S.N.C. LA POSSIBILITA' DI CREARE UN SILENZIATORE CHE ABBATTE QUASI TOTALMENTE IL RUMORE DELLO SCARICO DEL MOTORE SENZA ALTERARNE LE PRESTAZIONI

MARMITTE MODELLO SAVE EAR

ADATTABILI AD OGNI TIPO DI MOTORE DIESEL/ BENZINA IDEALI PER GRUPPI ELETTROGENI,
NON CONTENGONO LANE DI ROCCIA
AD ALTISSIMO ABBATTIMENTO DEL RUMORE (50 DB/A)

CERTIFICAZIONE E.U.

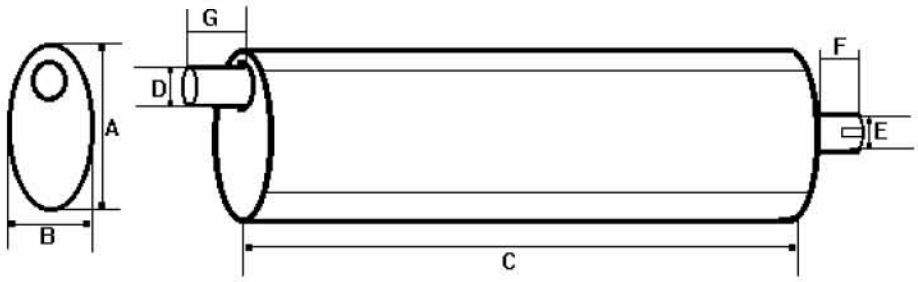

NS/RIF.	A	B	C	D	E	F	G	POTENZA MOT. HP
SAVEEAR01	205	105	800	45	40	80	80	30/50
SAVEEAR02	210	125	800	50	45	80	80	51/70
SAVEEAR03	255	135	800	55	50	80	80	71/90
SAVEEAR04	255	155	850	60	60	80	80	91/110
SAVEEAR05	280	165	900	70	70	80	80	111/130
SAVEEAR06	295	215	900	76	75	80	80	131/150
SAVEEAR07	380	260	1050	80	80	100	100	151/200
SAVEEAR08	410	300	1050	90	90	100	100	201/250
SAVEEAR09	455	320	1050	100	100	100	100	251/300
SAVEEAR10	490	345	1300	120	120	100	100	301/380
SAVEEAR11	525	365	1300	140	140	100	100	381/500

MARMITTE SILENZIATRICI CILINDRICHE PER MOTORI DEUTZ SERIE FL 912

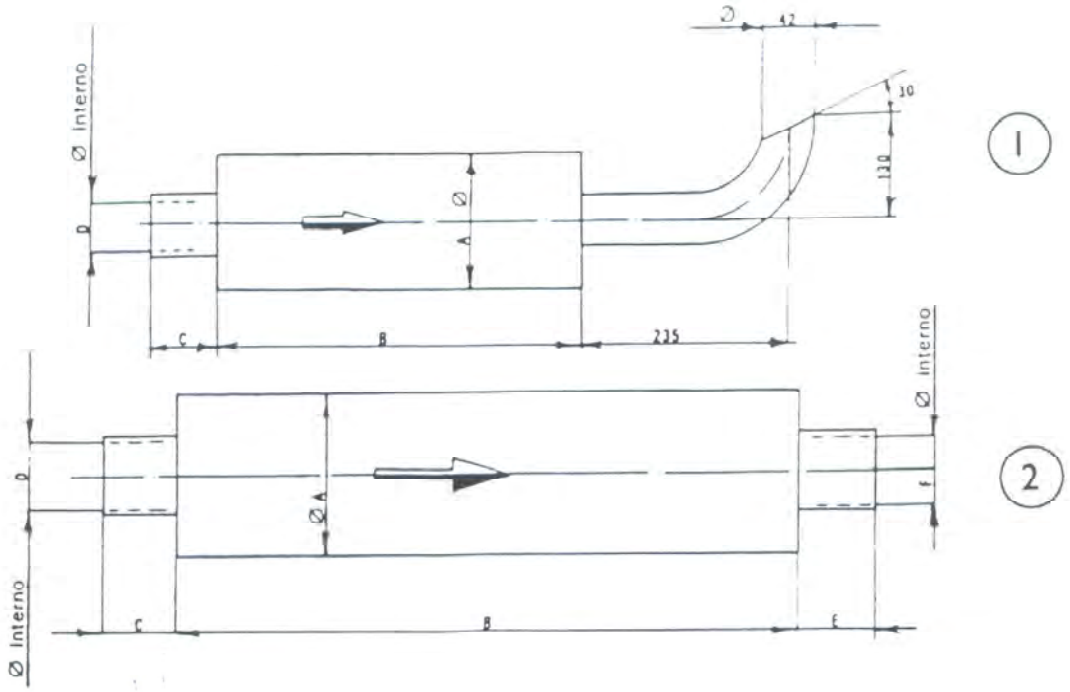

NS/RIF.	MOTORE	FIG.	A	B	C	D	E	F
SIDEUZD014	F2L912	1	120	270	60	45	/	/
SIDEUZD015	F2L912	2	135	410	50	45	50	45
SIDEUZD016	F3L912	2	135	550	70	66	70	61
SIDEUZD017	F4L912	2	135	550	70	66	70	61
SIDEUZD018	F5L912	2	175	600	65	72	65	56
SIDEUZD020	F6L912	2	175	600	65	72	65	56
SIDEUZD021	F6L912	2	200	700	80	72	80	56

MARMITTE SILENZIATRICI CILINDRICHE PER MOTORI VM

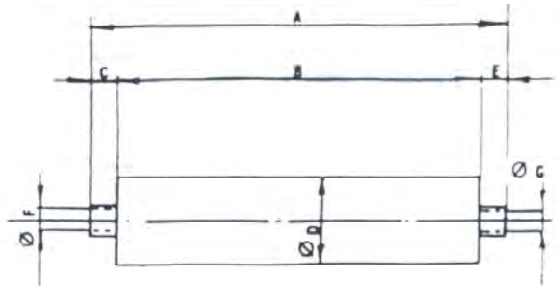

TIPO A

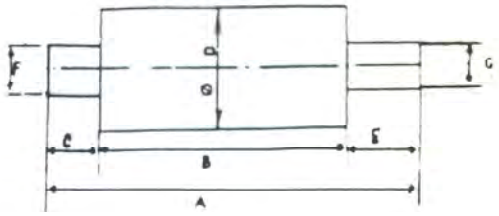

TIPO B

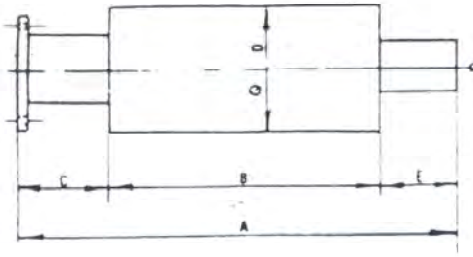

TIPO C

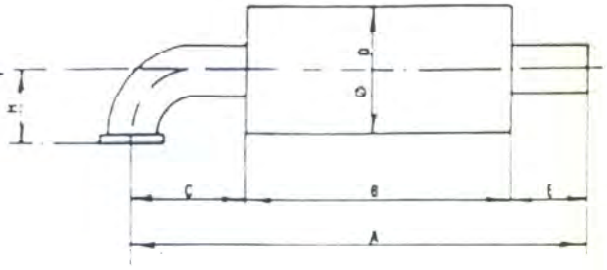

TIPO D

NS/RIF.	MOTORE VM	TIPO	A	B	C	D	E	F	G
SIVM001	295SV / 395SV	A	530	390	70	120	70	58	58
	112DAN / 113DAN								
SIVM002	103SU / 104SU / 106SU	A	600	460	70	120	70	68	68
SIVM003	102SU / 1052SU	A	515	415	50	130	50	50	50
	112DAN / 1152DAN								
SIVM004	103SU / 104SU / 1053SU /1054SU	A	680	550	65	160	65	58	58
	113DAN / 114DAN / 1153DAN /1154DAN								
SIVM005	106SU / 1056SU	A	940	730	105	230	105	85	85
	116DAN / 1156DAN								
SIVM006	1306 / 6130	B	940	800	70	228	70	85	85
SIVM007	1308 / 8130	B	940	800	70	228	70	85	85
SIVM008	1310	B	965	785	90	280	90	85	85
SIVM009	1312	B	965	785	90	280	90	85	85
SIVM010	1312TI	B	1100	990	55	301	55	101	101
SIVM011	1316TI	B	1100	990	55	301	55	104	125
SIVM012	295SV / 395SV	C	425	260	85	120	80	/	/
	102SU / 103 SU								
SIVM013	295SV / 395SV	D	450	260	110	120	80	70	/
	102SU / 103SU								

MARMITTE SILENZIATE

ADATTABILI AD OGNI TIPO DI MOTORE DIESEL/ BENZINA
A SCARICO LIBERO AD ASSORBIMENTO CON ABBATTIMENTO DEL RUMORE
DI OLTRE IL 15 % RISPETTO AI SILENZIATORI STANDARD MONTATI IN ORIGINE
A SCARICO LIBERO

Tipo A

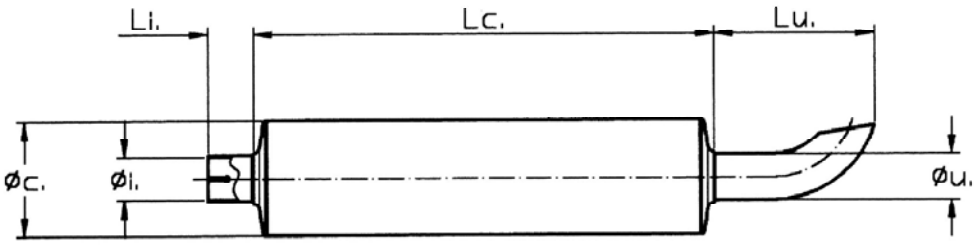

NS/RIF.	Ø c.	Lc.	Ø i.	Li.	Ø u.	Lu.	POTENZA MOT. HP
SI00A001	100	250	46	60	45	130	da 5 a 30
SI00A001A	100	400	46	60	45	130	da 20 a 50
SI00A002	100	400	55	60	45	200	da 30 a 60
SI00A003	120	600	55	60	54	200	da 60 a 90
SI00A003A	150	600	60	60	60	200	da 70 a 100

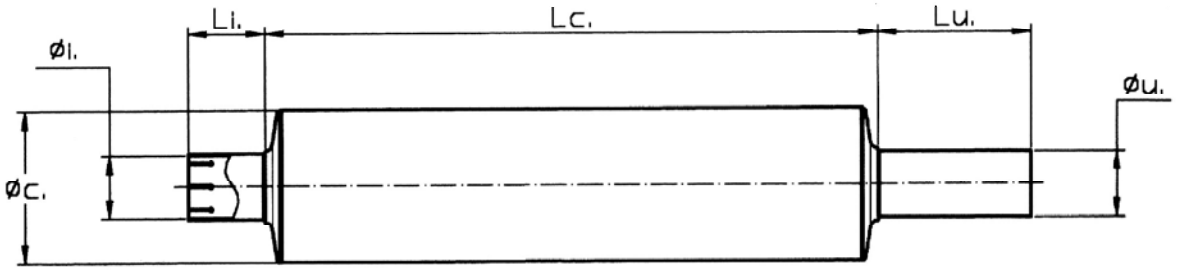

NS/RIF.	Ø c.	Lc.	Ø i.	Li.	Ø u.	Lu.	POTENZA MOT. HP
SI00A004	200	800	86	100	89	200	da 100 a 150
SI00A005	225	800	100	100	102	200	da 150 a 200
SI00A006	250	900	110	100	114	200	da 200 a 250
SI00A007	300	1000	120	100	120	200	da 250 a 300
SI00A008	350	1100	150	100	150	200	da 300 a 400
SI00A009	400	1100	160	100	160	200	da 400 a 500
SI00A010	450	1600	180	100	180	200	da 500 a 600
SI00A011	500	1600	200	100	200	200	da 600 a 800
SI00A012	600	1700	200	150	200	200	da 800 a 1000
SI00A013	710	1980	210	150	210	200	da 1000 a 1500
SI00A014	820	2050	220	150	220	200	da1500 a 2000
SI00A015	1025	2500	250	150	250	200	da 2000 a 2500

SILENZIATORI A DOPPIO SISTEMA

INDICATI PER MACCHINE INDUSTRIALI E CARRELLI ELEVATORI
CON O SENZA PROTEZIONE ANTICALORE (NB : STESSI RIFER. DIMENSIONALI)
ABBATTIMENTO DEL RUMORE 25/28 DB/A

Tipo SD

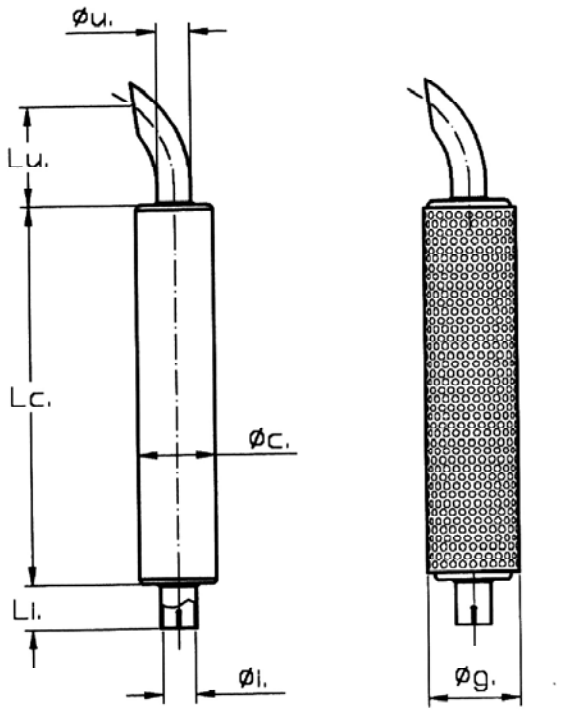

CON GRIGLIA DI PROTEZIONE

NS/RIF.	Ø g.
SISD001AG	120
SISD001BG	120
SISD001CG	120
SISD001DG	120
SISD002AG	120
SISD002BG	120
SISD003AG	140
SISD003BG	140
SISD003CG	140
SISD003DG	140
SISD003EG	170
SISD003FG	170
SISD004AG	170
SISD004BG	200
SISD004CG	200
SISD004DG	220
SISD005AG	250
SISD005BG	250

SILENZIATORI SENZA GRIGLIA DI PROTEZIONE

NS/RIF.	Ø c.	Lc.	Ø i.	Li.	Ø u.	Lu.	POTENZA MOT. HP
SISD001A	100	400	40	60	45	130	20
SISD001B	100	500	46	60	45	130	35
SISD001C	100	550	46	60	45	130	45
SISD001D	100	600	50	60	45	130	55
SISD002A	100	600	55	60	45	130	60
SISD002B	100	650	55	60	45	130	65
SISD003A	120	750	55	60	48	200	70
SISD003B	120	850	55	60	48	200	70
SISD003C	120	950	60	60	60	200	80
SISD003D	120	1000	70	60	60	200	80
SISD003E	150	600	60	60	60	200	80
SISD003F	150	900	60	60	60	200	90
SISD004A	150	1000	80	80	70	200	110
SISD004B	180	700	70	80	60	200	120
SISD004C	180	1000	80	80	70	200	130
SISD004D	200	700	76	80	80	200	130
SISD005A	230	800	80	80	80	200	150
SISD005B	230	1000	85	80	90	200	200

SILENZIATORI a diffusione espansa

IDONEI PER OMOLOGAZIONI
ADATTABILI AD OGNI TIPO DI MOTORE DIESEL/ BENZINA CON POTENZE FINO A 300 HP
REALIZZATI CON SPECIALI FONOASSORBENTI (NON CONTENGONO LANE DI ROCCIA)
ABBATTIMENTO DEL RUMORE 25/28 DB/A

Tipo DE

ASSIALE con corpo cilindrico

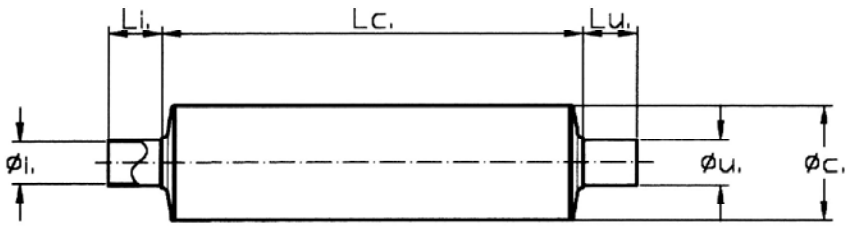

NS/RIF.	Ø c.	Lc.	Ø i.	Li.	Ø u.	Lu.	POTENZA MOT. HP
SIDE0015	80	300	30	60	35	80	fino a 15
SIDE0016	100	350	40	60	40	80	da 15 a 30
SIDE0017	100	450	45	60	45	80	da 30 a 60
SIDE0018	120	450	45	60	48	80	da 60 a 70
SIDE0019	120	550	50	60	54	80	da 70 a 90
SIDE0020	150	550	60	60	60	80	da 90 a 110
SIDE0021	200	600	70	80	70	100	da 110 a 150
SIDE0022	230	650	80	80	80	100	da 150 a 180
SIDE0023	250	700	90	100	90	100	da 180 a 230
SIDE0024	300	800	100	100	100	100	da 230 a 300
SIDE0025	350	1000	120	100	120	100	da 301 a 360
SIDE0026	400	1100	130	100	130	100	da 361 a 420
SIDE0027	450	1500	150	150	150	150	da 421 a 500
SIDE0028	500	1600	160	160	160	160	da 501 a 600

ASSIALE con corpo ellittico

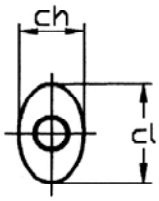

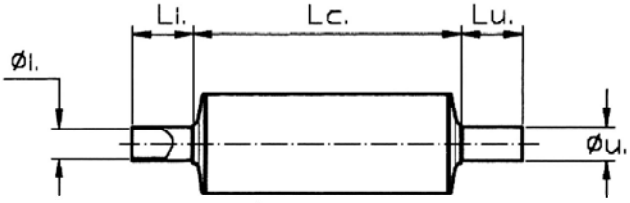

NS/RIF.	cl	ch	Lc.	Ø i.	Li.	Ø u.	Lu.	POTENZA MOT. HP
SIDE0030	130	90	300	30	60	35	80	fino a 20
SIDE0031	140	95	350	40	60	40	80	da 20 a 40
SIDE0032	200	100	400	45	60	45	80	da 20 a 60
SIDE0033	210	125	400	45	60	48	80	da 50 a 80
SIDE0034	250	130	450	50	60	54	80	da 60 a 90
SIDE0035	250	150	550	70	60	70	80	da 80 a 140
SIDE0036	355	160	500	65	60	70	80	da 80 a 120
SIDE0037	295	215	600	80	60	80	80	da 120 a 180
SIDE0038	380	260	700	100	80	100	100	da 180 a 300

SILENZIATORI a diffusione espansa

IDONEI PER OMOLOGAZIONI
ADATTABILI AD OGNI TIPO DI MOTORE DIESEL/ BENZINA CON POTENZE FINO A 300 HP
REALIZZATI CON SPECIALI FONOASSORBENTI (NON CONTENGONO LANE DI ROCCIA)
ABBATTIMENTO DEL RUMORE 25/28 DB/A

Tipo DE

RADIALE con corpo cilindrico

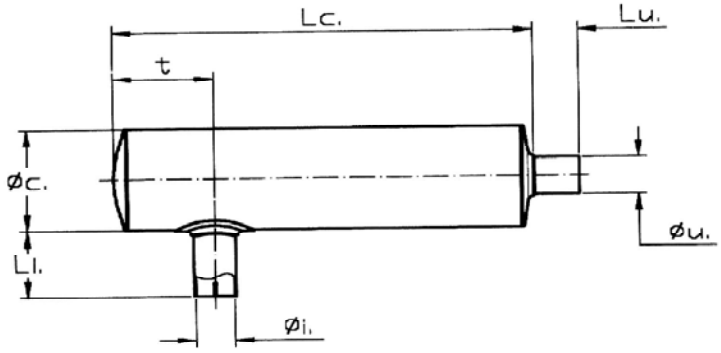

NS/RIF.	Ø c.	Lc.	Ø i.	Li.	Ø u.	Lu.	t	POTENZA MOT. HP
SIDE015R	80	300	30	60	35	80	55	fino a 15
SIDE016R	100	350	40	60	40	80	60	da 15 a 30
SIDE017R	100	450	45	60	45	80	65	da 30 a 60
SIDE018R	120	450	45	60	48	80	65	da 60 a 70
SIDE019R	120	550	50	60	54	80	70	da 70 a 90
SIDE020R	150	550	60	60	60	80	70	da 90 a 110
SIDE021R	200	600	70	80	70	100	80	da 110 a 150
SIDE022R	230	650	80	80	80	100	80	da 150 a 180
SIDE023R	250	700	90	100	90	100	90	da 180 a 230
SIDE024R	300	800	100	100	100	100	90	da 230 a 300
SIDE025R	350	1000	120	100	120	100	100	da 301 a 360
SIDE026R	400	1100	130	100	130	100	120	da 361 a 420
SIDE027R	450	1500	150	150	150	150	120	da 421 a 500
SIDE028R	500	1600	160	160	160	160	120	da 501 a 600

RADIALE con corpo ellittico

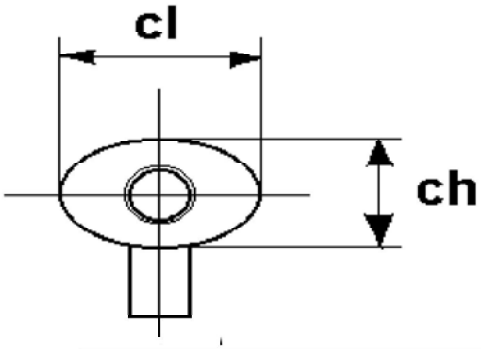

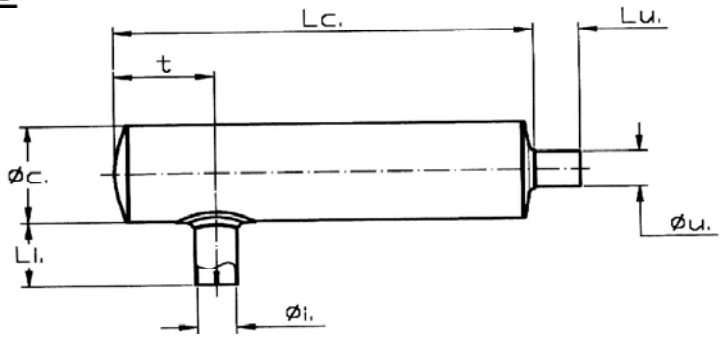

NS/RIF.	cl	ch	Lc.	Ø i.	Li.	Ø u.	Lu.	t	POTENZA MOT. HP
SIDE030R	130	90	300	30	60	35	80	55	fino a 20
SIDE031R	140	95	350	40	60	40	80	60	da 20 a 40
SIDE032R	200	100	400	45	60	45	80	65	da 20 a 60
SIDE033R	210	125	400	45	60	48	80	65	da 50 a 80
SIDE034R	250	130	450	50	60	54	80	75	da 60 a 90
SIDE035R	250	150	550	70	60	70	80	75	da 80 a 140
SIDE036R	355	160	500	65	60	70	80	75	da 80 a 120
SIDE037R	295	215	600	80	60	80	80	80	da 120 a 180
SIDE038R	380	260	700	100	80	100	100	90	da 180 a 300

N.B. A RICHIESTA SI ESEGUONO INTAGLI SU TUBO USCITA Ø i

MARMITTE RESIDENZIALI

ADATTABILI AD OGNI TIPO DI MOTORE DIESEL/ BENZINA
IDEALI PER GRUPPI ELETTROGENI
AD ALTO ABBATTIMENTO DEL RUMORE (35/38 DB/A)

Tipo MR

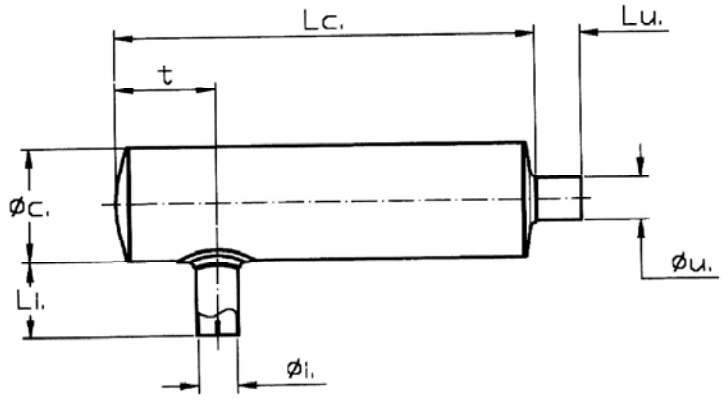

NS/RIF.	Ø c.	Lc.	Ø i.	Li.	Ø u.	Lu.	t	POTENZA MOT. HP
SIMR0000	150	550	40	100	45	60	130	20
SIMR0001	180	750	45	100	48	100	130	30
SIMR0002	200	880	60	100	60	100	130	50
SIMR0002A	230	600	60	100	60	100	130	60
SIMR0002B	230	880	60	100	60	100	130	70
SIMR0003	250	980	73	100	76	150	150	80
SIMR0003A	300	700	70	100	70	100	150	90
SIMR0004	300	1050	80	150	80	150	150	120
SIMR0005	350	1060	85	150	90	150	200	150
SIMR0006	400	1060	110	150	114	150	200	200
SIMR0007	450	1560	127	150	130	150	200	300
SIMR0008	500	1560	150	150	150	150	250	500
SIMR0009	600	2080	200	150	200	200	250	700
SIMR0010	820	3080	275	150	300	200	350	1000
SIMR0011	1025	3080	320	200	370	250	430	1500

A richiesta versione a 2 diametri :

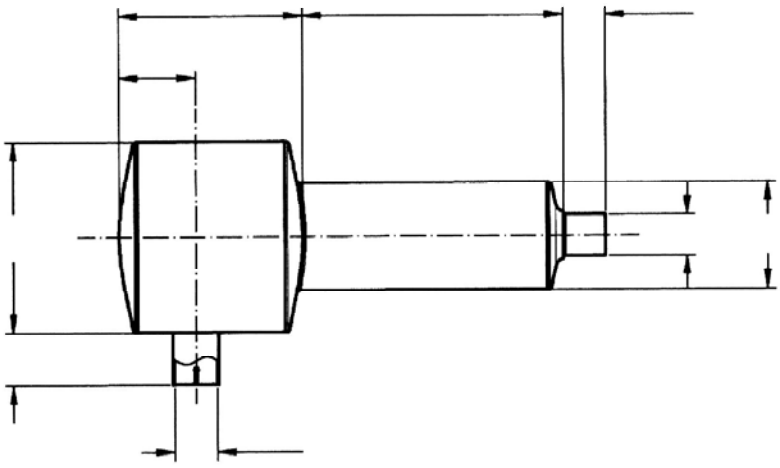

MARMITTE RESIDENZIALI INOX AISI 304

ADATTABILI AD OGNI TIPO DI MOTORE DIESEL/ BENZINA
IDEALI PER GRUPPI ELETTROGENI
AD ALTO ABBATTIMENTO DEL RUMORE (35/38 DB/A)

Tipo MR

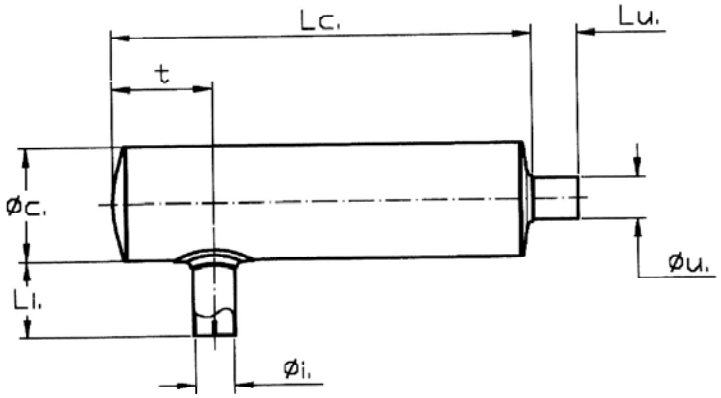

NS/RIF.	Ø c.	Lc.	Ø i.	Li.	Ø u.	Lu.	t	POTENZA MOT. HP
SIMR000I	150	550	40	100	45	60	130	20
SIMR001I	180	750	45	100	48	100	130	30
SIMR002I	200	880	60	100	60	100	130	50
SIMR002AI	230	600	60	100	60	100	130	60
SIMR002BI	230	880	60	100	60	100	130	70
SIMR003I	250	980	73	100	76	150	150	80
SIMR003AI	300	700	70	100	70	100	150	90
SIMR004I	300	1050	80	150	80	150	150	120
SIMR005I	350	1060	85	150	90	150	200	150
SIMR006I	400	1060	110	150	114	150	200	200
SIMR007I	450	1560	127	150	130	150	200	300
SIMR008I	500	1560	150	150	150	150	250	500
SIMR009I	600	2080	200	150	200	200	250	700
SIMR010I	820	3080	275	150	300	200	350	1000
SIMR011I	1025	3080	320	200	370	250	430	1500

A richiesta versione a 2 diametri :

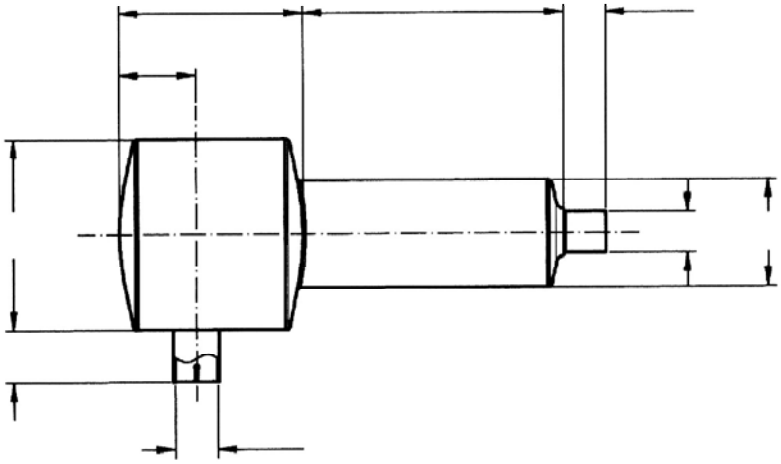

MARMITTE RESIDENZIALI

ADATTABILI AD OGNI TIPO DI MOTORE DIESEL/ BENZINA
IDEALI PER GRUPPI ELETTROGENI, NON CONTENGONO LANE DI ROCCIA
AD ALTISSIMO ABBATTIMENTO DEL RUMORE (45 DB/A)

Tipo MD

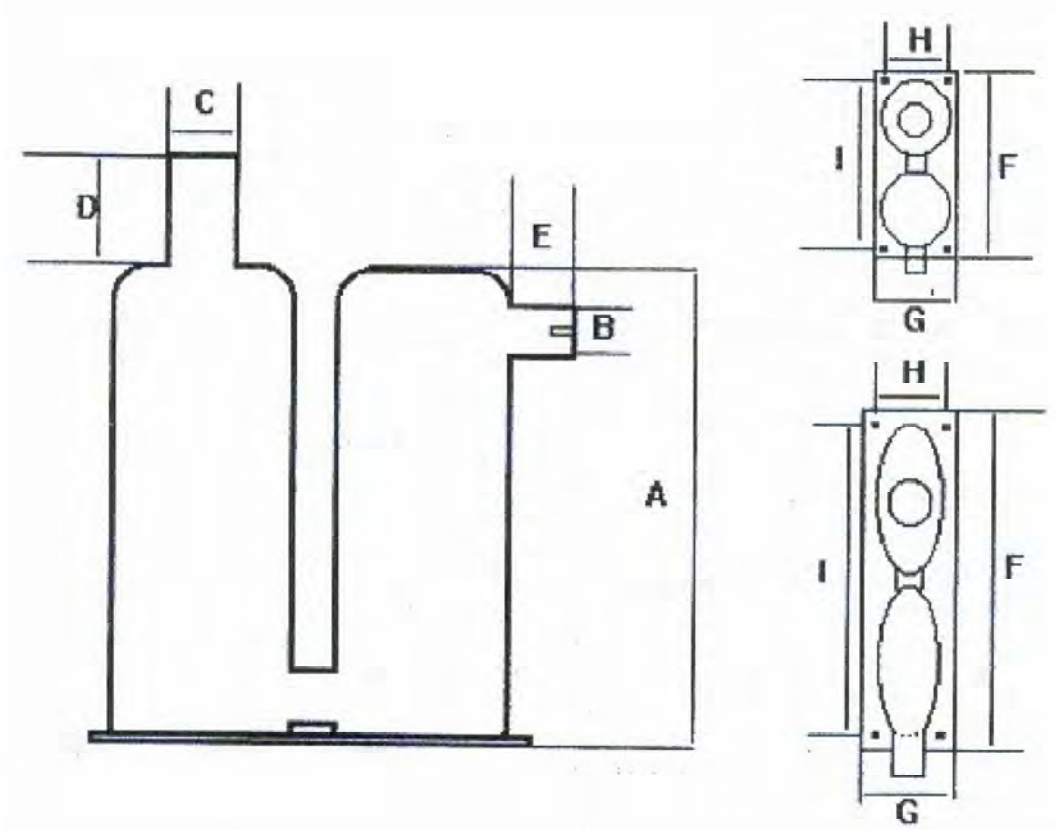

NS/RIF.	A	B	C	D	E	F	G	POTENZA MOT. HP
SIMD0001	500	45	60	150	100	260	160	0/15
SIMD0002	650	50	70	150	100	260	160	15/30
SIMD0003	700	60	80	150	100	360	160	30/45
SIMD0004	800	65	90	150	100	460	160	45/70
SIMD0005	900	80	102	150	100	460	160	70/130
SIMD0006	950	90	114	150	150	560	190	130/220
SIMD0007	1250	110	150	200	150	650	250	220/400
SIMD0008	1550	150	170	200	150	880	320	400/600

MARMITTE RESIDENZIALI VERTICALI

ADATTABILI AD OGNI TIPO DI MOTORE DIESEL/ BENZINA
IDEALI PER GRUPPI ELETTROGENI
AD ALTO ABBATTIMENTO DEL RUMORE (35/38 DB/A)

Tipo MDN

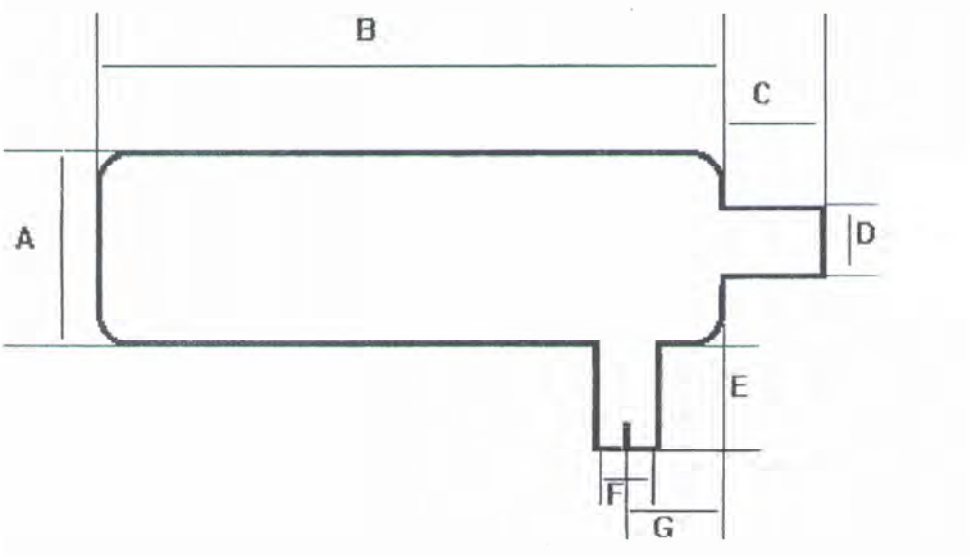

NS/RIF.	A	B	C	D	E	F	G	POTENZA MOT. HP
SIMDN065	250	800	200	76	200	76	100	fino a 70
SIMDN100	300	1100	200	114	200	89	110	da 70 a 110
SIMDN125	350	1350	200	140	200	114	120	da 110 a 160
SIMDN150	400	1600	200	170	300	140	130	da 160 a 200
SIMDN200	450	1600	200	200	300	160	150	da 200 a 260
SIMDN250	500	1600	200	220	300	170	170	da 260 a 350
SIMDN300	550	2010	200	220	300	170	170	da 350 a 500
SIMDN350	600	2010	200	250	300	200	220	da 500 a 650

N.B. A RICHIESTA SI FORNISCONO COPERCHI PARAPIOGGIA E STAFFE DI FISSAGGIO (ANCHE A 90°)

MARMITTE RESIDENZIALI

ADATTABILI AD OGNI TIPO DI MOTORE DIESEL/ BENZINA
IDEALI PER GRUPPI ELETTROGENI E PICCOLI MOTORI
AD ALTISSIMO ABBATTIMENTO DEL RUMORE (45 DB/A)

Tipo
AB

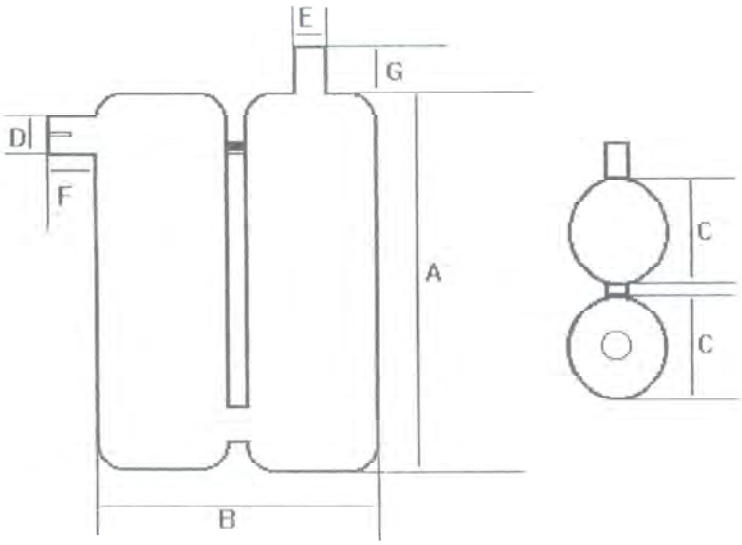

NS/RIF.	A	B	C	D	E	F	G	POTENZA MOT. HP
SIAB0100	280	190	80	30	32	50	60	0/8
SIAB0102	310	230	100	35	38	50	60	08/15
SIAB0104	320	260	120	35	40	50	60	15/20

FASCE SUPPORTO mar. residenziali

Tipo FAMR

NS/RIF.	Ø corpo marmitta	Interasse fori alla base	Ø fori
FAMR0100	102	150	13
FAMR0120	120	150	13
FAMR0150	150	150	13
FAMR0160	160	150	13
FAMR0180	180	150	13
FAMR0200	200	150	13
FAMR0230	230	150	13
FAMR0250	250	150	13
FAMR0300	300	150	13
FAMR0350	350	150	13
FAMR0400	400	300	13
FAMR0450	450	300	13
FAMR0500	500	300	13
FAMR0600	600	300	13
FAMR0650	650	300	13
FAMR0720	720	400	13
FAMR0820	820	400	14
FAMR1020	1020	400	16

SILENZIATORI CENTRIFUGHI

ADATTABILI AD OGNI TIPO DI MOTORE DIESEL/ BENZINA
AD ALTISSIMO ABBATTIMENTO DEL RUMORE (45/48 DB/A)

Tipo CF

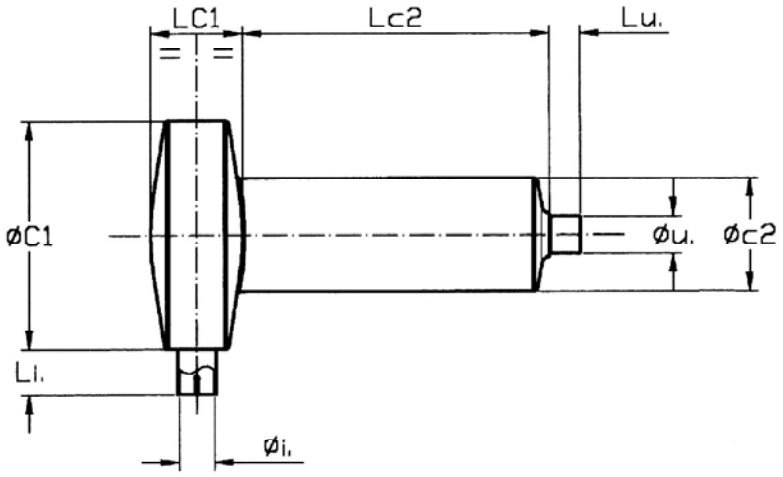

NS/RIF.	Ø C1	LC1	Ø c2	Lc2	Ø i.	Li.	Ø u.	Lu.	POTENZA MOT. HP
SICF0001	150	80	100	270	30	50	30	30	12
SICF0002	230	100	120	350	45	60	45	30	30
SICF0003	300	120	150	400	50	60	50	40	60
SICF0004	300	150	180	450	60	60	60	50	80
SICF0005	350	170	200	450	70	80	70	60	100

SILENZIATORI UNIVERSALI (Brevettati)

IDONEI PER OMOLOGAZIONI
ADATTABILI AD OGNI TIPO DI MOTORE DIESEL/ BENZINA CON POTENZE FINO A 320 HP
REALIZZATI CON SPECIALI FONOASSORBENTI (NON CONTENGONO LANE DI ROCCIA)
ABBATTIMENTO DEL RUMORE 20/25 DB/A

Con corpo cilindrico

Tipo NS

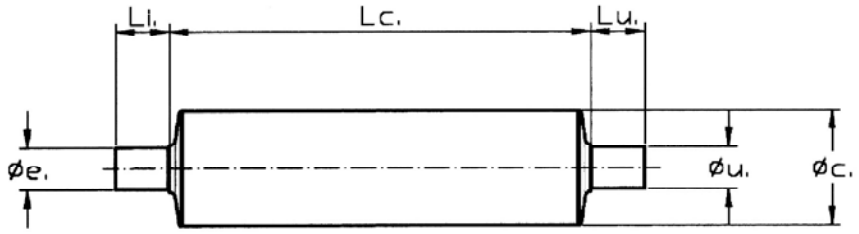

NS/RIF.	Ø c.	Lc.	Ø e.	Li.	Ø u.	Lu.	POTENZA MOT. HP
SINS0010	150	550	55	70	55	70	da 30 a 70
SINS0011	200	600	70	100	70	100	da 70 a 140
SINS0012	230	750	90	100	90	100	da 140 a 200
SINS0013	300	950	105	100	105	100	da 200 a 300

Con corpo ellittico

Tipo OV

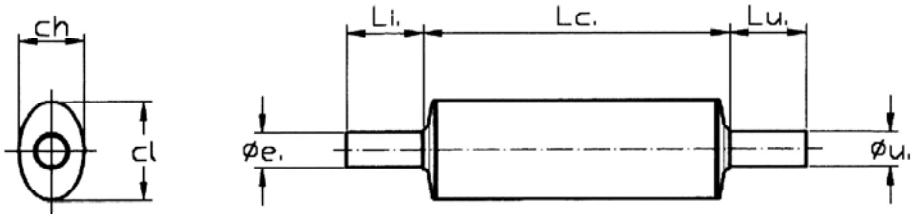

NS/RIF.	cl	ch	Lc.	Ø e.	Li.	Ø u.	Lu.	POTENZA MOT. HP
SIOV0020	130	85	400	45	100	45	100	da 10 a 50
SIOV0030	200	120	550	70	100	70	100	da 40 a 100
SIOV0040	250	150	650	80	100	80	100	da 100 a 160
SIOV0050	295	210	700	100	100	100	100	da 160 a 200

MARMITTE CATALITICHE

Tipo DC

ADATTABILI AD OGNI TIPO DI MOTORE
DIESEL / BENZINA / GPL

ABBATTE *NOx*, ABBATTE L' OSSIDO DI CARBONIO, BRUCIA GLI IDROCARBURI INCOMBUSTI
ELIMINA GLI ODORI IRRITANTI

MANUTENZIONE: PER MOTORI DIESEL OGNI 500 ORE DI LAVORO LA MARMITTA CATALITICA DEVE ESSERE SMONTATA PER LA PULIZIA: IMMERGERLA IN UN RECIPIENTE CONTENENTE ACQUA E SAPONE, LASCIARE A BAGNO PER 5 ORE, ASPETTARE CHE SI ASCIUGHI COMPLETAMENTE E RIMONTARE.

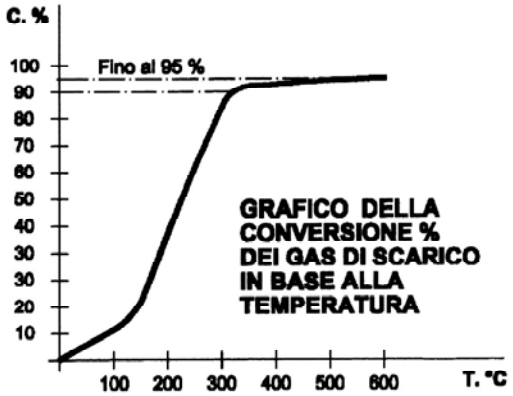

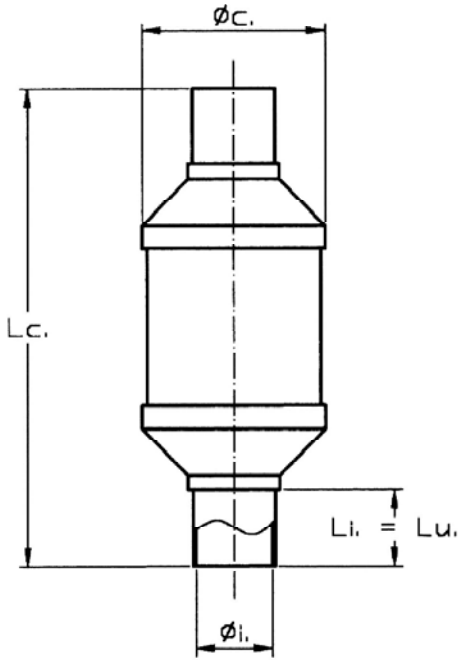

CON SUPPORTO METALLICO INOX O CERAMICO						
NS/RIF.	Ø c.	Lc.	Ø i.	L i. L u.	TIPO MOTORE	CILINDR. MOT. cc
SIDC0060	113	230	50	50	DIESEL	fino a 2000
SIDC0060B	120	230	50	50	BENZINA - GPL	fino a 2000
SIDC0090	120	315	60	50	DIESEL	fino a 4000
SIDC0090B	120	315	60	50	BENZINA - GPL	fino a 4000
SIDC0180	150x250**	450	80	50	DIESEL	fino a 8000
SIDC0290	300	520	100	50	DIESEL	fino a 13500
SIDC0435	300	520	110	50	DIESEL	fino a 20000
NB. SIDC0180 ha corpo ellittico**						

NB. PER MOTORI TURBO E' CONSIGLIABILE PASSARE ALLA CATEGORIA SUPERIORE

MARMITTE CATALITICHE

Per gas di scarico dei motori DIESEL — Tipo DC

Realizzate in **Acciaio INOX AISI 316**.
Il seguente tipo di marmitta catalitica è progettato per abbattere il Monossido di Carbonio (CO), Idrocarburi (HC), Aldeidi e una parte di Ossido di Azoto (NOx). E' costituita da un corpo cilindrico e da coni o tronchetti di collegamento al tubo di scarico, a seconda delle versioni. Nel corpo della marmitta è situato il monolito a nido d'api metallico attivato al platino protetto dall'involucro esterno da una rete forata progettata per assorbire le vibrazioni.
Date le ridotte dimensioni, questo tipo di marmitta catalitica può essere applicata su qualunque mezzo fisso o semovente come gruppi elettrogeni, motospazzatrici, carrelli elevatori, macchine movimento terra, locomotori, ecc…
La durata della marmitta è teoricamente illimitata ma poiché viene impiegata in situazioni particolari, motori non perfettamente a punto e sottoposta a notevoli vibrazioni, si è notato che dopo 8000 ore di lavoro deve essere completamente sostituita in quanto perde notevolmente di efficienza.

Versione assiale: Serie SIDC0500 a 100 cpsi

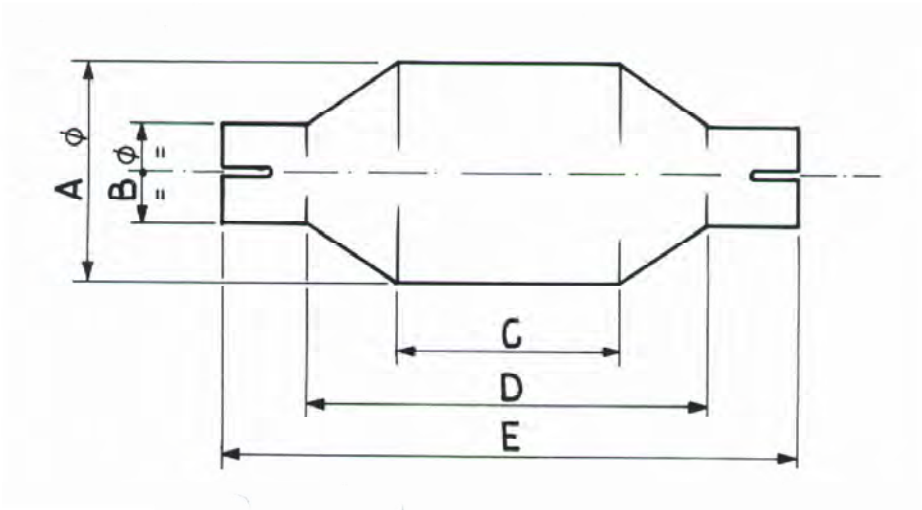

NS/RIF.	POTENZA MOTOTORE	C.V.	CILINDRATA	Ø A	Ø B	C	D	E
SIDC0500	8 KW	10	300/700 CC	70	30	75	175	235
SIDC0501	16 KW	20	700/1500 CC	100	45	105	180	260
SIDC0502	40 KW	50	1500/2500 CC	120	50	105	203	282
SIDC0503	60 KW	80	2500/4100 CC	130	50	105	205	280
SIDC0504	80 KW	110	4100/6500 CC	150	80	105	235	328
SIDC0505	110 KW	150	6500/9800 CC	180	80	105	305	405
SIDC0506	150 KW	200	9800/13100 CC	200	100	105	345	445
SIDC0507	185 KW	250	13100/19700 CC	250	100	105	345	445
SIDC0508	260 KW	350	19700/25000 CC	300	120	105	345	445
SIDC0509	300 KW	400	25000/35000 CC	350	150	105	345	445
SIDC0510	370 KW	500	35000/45/000 CC	400	150	105	345	445
SIDC0511	550 KW	750	45000/55000 CC	500	170	150	400	550
SIDC0512	700 KW	1000	55000/75000 CC	600	200	150	400	550

MONTAGGIO: PER OTTENERE IL MASSIMO RENDIMENTO E' NECESSARIO POSIZIONARE LA MARMITTA CATALITICA IL PIU' VICINO POSSIBILE AL COLLETTORE DI SCARICO.

MANUTENZIONE: OGNI 500 ORE DI LAVORO LA MARMITTA CATALITICA DEVE ESSERE SMONTATA PER LA PULIZIA: IMMERGERLA IN UN RECIPIENTE CONTENENTE ACQUA E SAPONE, LASCIARE A BAGNO PER 5 ORE, ASPETTARE CHE SI ASCIUGHI COMPLETAMENTE E RIMONTARE.

MARMITTE CATALITICHE

Per gas di scarico dei motori DIESEL — Tipo DCR

Realizzate in **Acciaio INOX AISI 316**.
Il seguente tipo di marmitta catalitica è progettato per abbattere il Monossido di Carbonio (CO), Idrocarburi (HC), Aldeidi e una parte di Ossido di Azoto (NOx). E' costituita da un corpo cilindrico e da coni o tronchetti di collegamento al tubo di scarico, a seconda delle versioni. Nel corpo della marmitta è situato il monolito a nido d'api metallico attivato al platino protetto dall'involucro esterno da una rete forata progettata per assorbire le vibrazioni.
Date le ridotte dimensioni, questo tipo di marmitta catalitica può essere applicata su qualunque mezzo fisso o semovente come gruppi elettrogeni, motospazzatrici, carrelli elevatori, macchine movimento terra, locomotori, ecc…
La durata della marmitta è teoricamente illimitata ma poiché viene impiegata in situazioni particolari, motori non perfettamente a punto e sottoposta a notevoli vibrazioni, si è notato che dopo 8000 ore di lavoro deve essere completamente sostituita in quanto perde notevolmente di efficienza.

Versione radiale: Serie SIDCR0600 a 100 cpsi

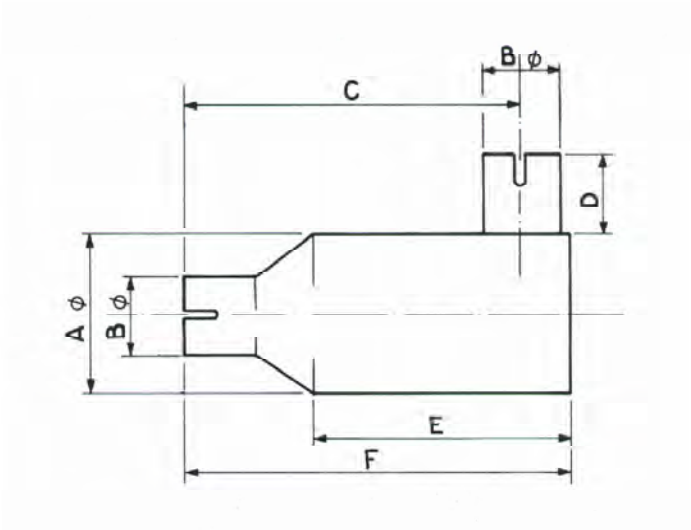

NS/RIF.	POTENZA MOTOTORE	C.V.	CILINDRATA	Ø A	Ø B	C	D	E	F
SIDCR0600	8 KW	10	300/700 CC	70	30	180	35	120	200
SIDCR0601	16 KW	20	700/1500 CC	100	45	213	50	165	243
SIDCR0602	40 KW	50	1500/2500 CC	120	50	229	55	175	264
SIDCR0603	60 KW	80	2500/4100 CC	130	50	228	55	175	263
SIDCR0604	80 KW	110	4100/6500 CC	150	80	257	80	200	312
SIDCR0605	110 KW	150	6500/9800 CC	180	80	295	80	200	350
SIDCR0606	150 KW	200	9800/13100 CC	200	100	320	100	215	385
SIDCR0607	185 KW	250	13100/19700 CC	250	100	320	100	215	385
SIDCR0608	260 KW	350	19700/25000 CC	300	120	335	120	240	410
SIDCR0609	300 KW	400	25000/35000 CC	350	150	355	154	275	445
SIDCR0610	370 KW	500	35000/45/000 CC	400	150	355	154	275	445
SIDCR0611	550 KW	750	45000/55000 CC	500	170	400	150	300	500
SIDCR0612	700 KW	1000	55000/75000 CC	600	200	450	150	300	550

MONTAGGIO: PER OTTENERE IL MASSIMO RENDIMENTO E' NECESSARIO POSIZIONARE LA MARMITTA CATALITICA IL PIU' VICINO POSSIBILE AL COLLETTORE DI SCARICO.

MANUTENZIONE: OGNI 500 ORE DI LAVORO LA MARMITTA CATALITICA DEVE ESSERE SMONTATA PER LA PULIZIA: IMMERGERLA IN UN RECIPIENTE CONTENENTE ACQUA E SAPONE, LASCIARE A BAGNO PER 5 ORE, ASPETTARE CHE SI ASCIUGHI COMPLETAMENTE E RIMONTARE.

MARMITTE CATALITICHE

Per gas di scarico dei motori
BENZINA/GPL/METANO/BIOGAS

Tipo DCG

Realizzate in **Acciaio INOX AISI 316**.
Il seguente tipo di marmitta catalitica è progettato per abbattere il Monossido di Carbonio (CO), Idrocarburi (HC), Aldeidi e l' Ossido di Azoto (NOx). E' costituita da un corpo cilindrico e da coni o tronchetti di collegamento al tubo di scarico, a seconda delle versioni. Nel corpo della marmitta è situato il monolito a nido d'api metallico attivato al platino e palladio protetto dall'involucro esterno da una rete forata progettata per assorbire le vibrazioni.
Date le ridotte dimensioni, questo tipo di marmitta catalitica può essere applicata su qualunque mezzo fisso o semovente come gruppi elettrogeni, motospazzatrici, carrelli elevatori, macchine movimento terra, locomotori, ecc…
Ricordiamo che dopo 8000 ore di lavoro la marmitta deve essere completamente sostituita in quanto perde notevolmente di efficienza.

Versione assiale: Serie SIDCG0700 a 200 cpsi

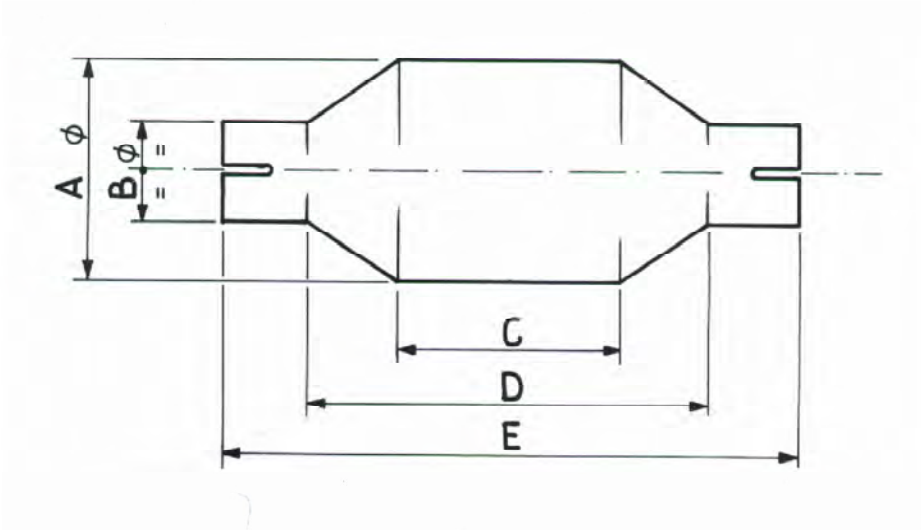

NS/RIF.	POTENZA MOTOTORE	C.V.	CILINDRATA	CARICA (g/ft3)	Ø A	Ø B	C	D	E
SIDCG0700	8 KW	10	300/700 CC	30	70	30	75	175	235
SIDCG0701	16 KW	20	700/1500 CC	30	100	45	105	180	260
SIDCG0702	40 KW	50	1500/2500 CC	30	120	50	105	203	282
SIDCG0703	60 KW	80	2500/4100 CC	30	130	50	105	205	280
SIDCG0704	80 KW	110	4100/6500 CC	30	150	80	105	235	328
SIDCG0705	110 KW	150	6500/9800 CC	30/40	180	80	105	305	405
SIDCG0706	150 KW	200	9800/13100 CC	30/40	200	100	105	345	445
SIDCG0707	185 KW	250	13100/19700 CC	40	250	100	105	345	445
SIDCG0708	300 KW	400	25000/35000 CC	40	350	150	105	345	445
SIDCG0709	370 KW	500	35000/45/000 CC	40	400	150	105	345	445
SIDCG0710	550 KW	750	45000/55000 CC	40	500	170	150	400	550
SIDCG0711	700 KW	1000	55000/75000 CC	40	600	200	150	400	550

MONTAGGIO: PER OTTENERE IL MASSIMO RENDIMENTO E' NECESSARIO POSIZIONARE LA MARMITTA CATALITICA IL PIU' VICINO POSSIBILE AL COLLETTORE DI SCARICO.

MARMITTE CATALITICHE

Per gas di scarico dei motori
BENZINA/GPL/METANO/BIOGAS

Tipo DCG

Realizzate in **Acciaio INOX AISI 316**.
Il seguente tipo di marmitta catalitica è progettato per abbattere il Monossido di Carbonio (CO), Idrocarburi (HC), Aldeidi e l' Ossido di Azoto (NOx). E' costituita da un corpo cilindrico e da coni o tronchetti di collegamento al tubo di scarico, a seconda delle versioni. Nel corpo della marmitta è situato il monolito a nido d'api metallico attivato al platino e palladio protetto dall'involucro esterno da una rete forata progettata per assorbire le vibrazioni.
Date le ridotte dimensioni, questo tipo di marmitta catalitica può essere applicata su qualunque mezzo fisso o semovente come gruppi elettrogeni, motospazzatrici, carrelli elevatori, macchine movimento terra, locomotori, ecc…
Ricordiamo che dopo 8000 ore di lavoro la marmitta deve essere completamente sostituita in quanto perde notevolmente di efficienza.

Versione assiale: Serie SIDCG0700A a 400 cpsi

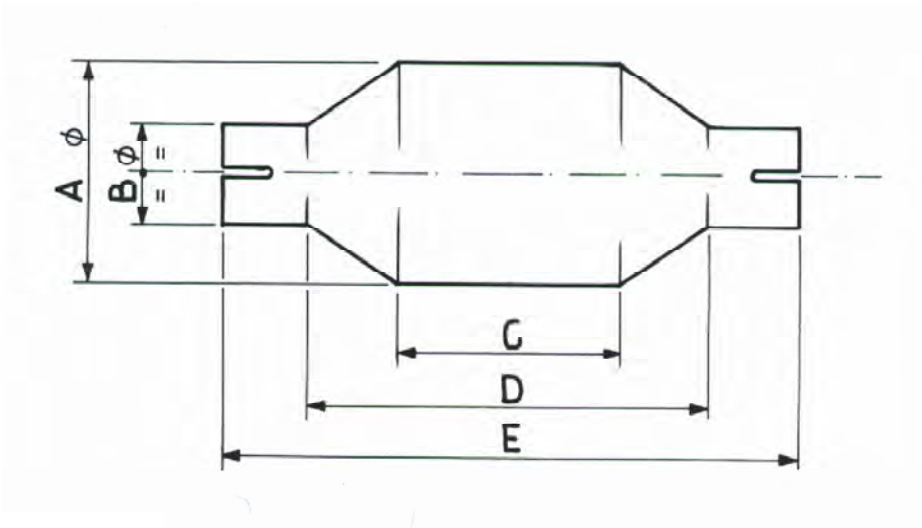

SIDCG0700A	8 KW	10	300/700 CC	30	70	30	75	175	235
SIDCG0701A	16 KW	20	700/1500 CC	30	100	45	105	180	260
SIDCG0702A	40 KW	50	1500/2500 CC	30	120	50	105	203	282
SIDCG0703A	60 KW	80	2500/4100 CC	30	130	50	105	205	280
SIDCG0704A	80 KW	110	4100/6500 CC	30	150	80	105	235	328
SIDCG0705A	110 KW	150	6500/9800 CC	30/40	180	80	105	305	405
SIDCG0706A	150 KW	200	9800/13100 CC	30/40	200	100	105	345	445
SIDCG0707A	185 KW	250	13100/19700 CC	40	250	100	105	345	445
SIDCG0708A	300 KW	400	25000/35000 CC	40	350	150	105	345	445
SIDCG0709A	370 KW	500	35000/45/000 CC	40	400	150	105	345	445
SIDCG0710A	550 KW	750	45000/55000 CC	40	500	170	150	400	550
SIDCG0711A	700 KW	1000	55000/75000 CC	40	600	200	150	400	550

MONTAGGIO: PER OTTENERE IL MASSIMO RENDIMENTO E' NECESSARIO POSIZIONARE LA MARMITTA CATALITICA IL PIU' VICINO POSSIBILE AL COLLETTORE DI SCARICO.

MARMITTE AD ACQUA

Tipo DA

Per gas di scarico dei motori DIESEL

Realizzate in **Acciaio INOX AISI 316**

RIDUCE LA FUMOSITA' DELL' 85 %
RIDUCE LE SOSTANZE IRRITANTI E GLI ODORI SGRADEVOLI
E' UN' OTTIMO SILENZIATORE E SPEGNISCINTILLA

SU RICHIESTA SI FORNISCONO VERSIONI SPECIALI PER MOTORI CON POTENZE OLTRE I 2000 CV

Per potenze fino a 150 CV
Tipi da SIDA0020 a SIDA0150

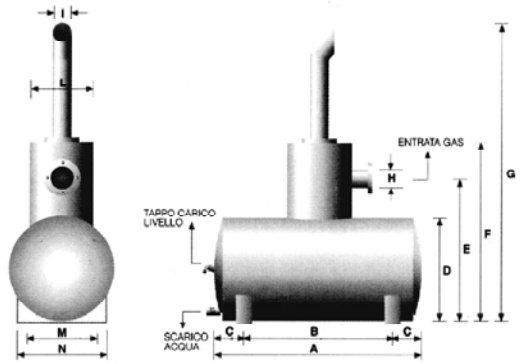

Per potenze oltre 150 CV : Tipo FLANGIATO
Tipi da SIDA0200 a SIDA0500

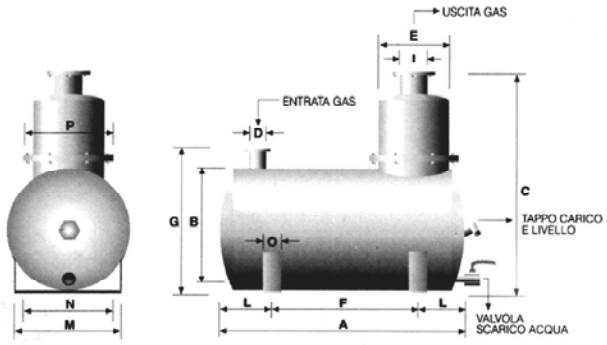

Tipo NON FLANGIATO : per potenze fino a 150 CV													
NS/RIF.	**POTENZA MOT. CV**	**A**	**B**	**C**	**Ø D**	**E**	**F**	**G**	**Ø H**	**Ø I**	**Ø L**	**M**	**N**
SIDA0020	20 = 15 KW	450	290	80	300	440	530	900	40	50	150	205	268
SIDA0050	50 = 37 KW	570	350	110	350	530	620	1000	60	60	200	230	300
SIDA0080	80 = 59 KW	660	430	110	350	530	620	1000	60	60	200	230	300
SIDA0110	110 = 81 KW	750	490	130	400	560	660	1190	60	60	230	290	375
SIDA0150	150 = 110 KW	950	620	150	400	560	660	1190	80	80	230	290	375

Tipo FLANGIATO : per potenze superiori a 150 CV														
NS/RIF.	**POTENZA MOT. CV**	**A**	**Ø B**	**C**	**Ø D**	**Ø E**	**F**	**G**	**Ø I**	**L**	**M**	**N**	**O**	**Ø P**
SIDA0200	200 = 147 KW	950	500	950	100	340	620	600	100	165	487	390	80	390
SIDA0250	250 = 184 KW	1000	600	1000	100	400	750	650	100	125	556	480	100	450
SIDA0300	300 = 221 KW	1000	700	1050	100	400	750	700	100	125	588	500	100	450
SIDA0350	350 = 258 KW	1100	700	1100	120	420	800	750	120	150	610	520	100	470
SIDA0400	400 = 295 KW	1250	820	1150	120	450	900	750	120	175	610	520	100	500
SIDA0450	450 = 331 KW	1350	820	1300	120	450	1000	910	120	175	610	520	100	550
SIDA0500	1000 = 700 KW	1560	1020	1600	170	500	1000	1150	170	200	1000	800	100	600

N.B : PER MOTORI SOVRALIMENTATI IL TIPO DI MARMITTA DEVE ESSERE SCELTO IN BASE ALLA POTENZA IN KW MOLTIPLICANDO PER IL FATTORE 1,3 ; PER MOTORI A 2 TEMPI SI DEVE APPLICARE IL FATTORE 1,4 .

MANUTENZIONE : CAMBIO ACQUA DENATURATA OGNI 8/10 ORE DI LAVORO

ADDITIVO PER LA PULIZIA INTERNA CONF. DA 50 DOSI **COD. ADD001**

PARASCINTILLE

IMPEDISCONO L'EMISSIONE DI FIAMME E/O SCINTILLE DAL TUBO DI SCARICO DEI MOTORI A COMBUSTIONE INTERNA
IDEALI PER AUTOCISTERNE E VEICOLI ADIBITI AL TRASPORTO DI PRODOTTI INFIAMMABILI
ESTREMA FACILITA' DI MONTAGGIO
FORNITI DI FASCETTA CON GALLETTO

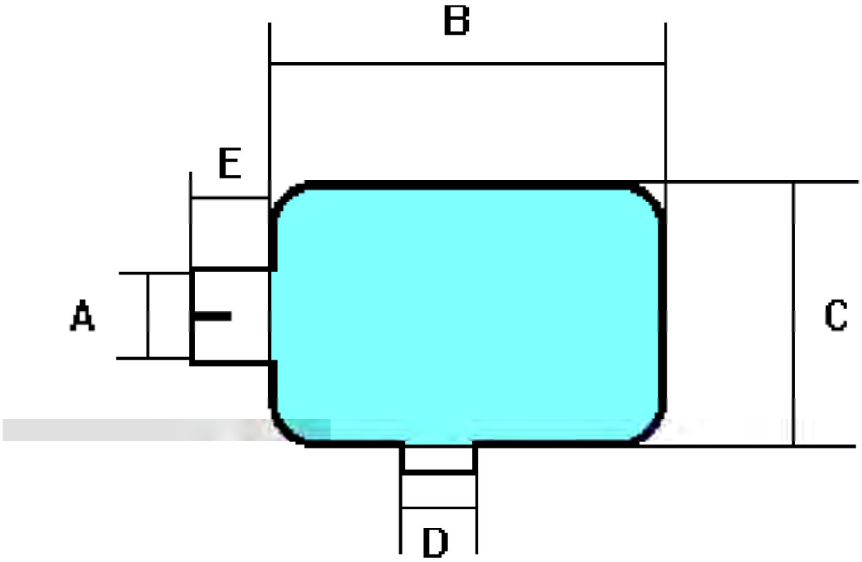

A RICHIESTA SI FORNISCONO REALIZZAZIONI A DISEGNO E/O A CAMPIONE

NS/RIF.	A	B	C	D	E
PARASC040	40	100	100	40	50
PARASC042	42	100	100	42	50
PARASC045	45	120	120	45	50
PARASC050	50	150	150	50	60
PARASC055	55	150	150	55	60
PARASC060	60	170	170	60	60
PARASC063	63	170	170	63	60
PARASC065	65	170	180	65	60
PARASC070	70	200	180	70	60
PARASC075	75	200	180	75	60
PARASC078	78	200	180	78	60
PARASC080	80	200	180	80	60
PARASC090	90	200	180	90	60
PARASC095	95	200	180	95	60
PARASC100	100	250	230	100	80
PARASC115	115	250	230	115	80
PARASC120	120	300	250	120	80
PARASC130	130	300	250	130	80
PARASC150	150	350	300	150	80
PARASC193	193	350	300	193	80
PARASC200	200	500	400	200	100
PARASC280	280	500	450	280	120
PARASC330	330	500	500	300	120

PARASCINTILLE con cerniera

IMPEDISCONO L'EMISSIONE DI FIAMME E/O SCINTILLE DAL TUBO DI SCARICO DEI MOTORI A COMBUSTIONE INTERNA
IDEALI PER AUTOCISTERNE E VEICOLI ADIBITI AL TRASPORTO DI PRODOTTI INFIAMMABILI
ESTREMA FACILITA' DI MONTAGGIO (TUBI SCARICO DN 110 E 130 MM) E UTILIZZO
REALIZZATI IN ALLUMINIO PRESSOFUSO E BREVETTATI
A RICHIESTA SI FORNISCONO TUTTI I COMPONENTI DI RICAMBIO

AD INSERIMENTO MANUALE

AD AZIONAMENTO PNEUMATICO
(con comando a distanza)

NS/RIF.	Ø	DESCRIZIONE
PARASC9000	110	PNEUMATICO
PARASC9100	110	MANUALE
PARASC9500	130	PNEUMATICO
PARASC9600	130	MANUALE

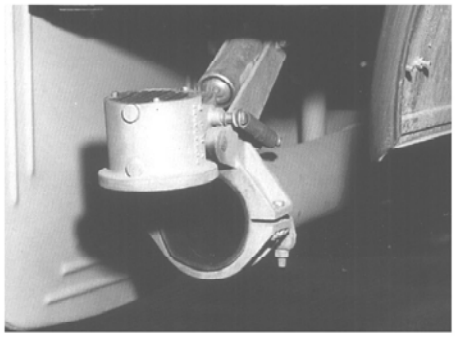

Applicazione su
veicoli
SCANIA

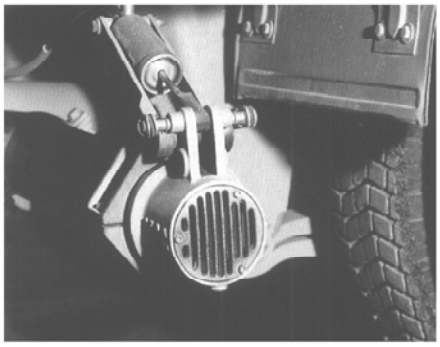

VALVOLA DEVIATRICE GAS DI SCARICO

CODICE	DESCRIZIONE
VDS00000	DN 60 mm
VDS00001	DN 80 mm
VDS00002	DN 100 mm
VDS00003	DN 120 mm
VDS00004	DN 150 mm

COPERCHI PARAPIOGGIA SILENZIATI

CODICE	DESCRIZIONE
CP 000007	DN 35 mm
CP 000008	DN 40 mm
CP 000036	DN 43 mm
CP 000009	DN 45/47 mm
CP 000010	DN 48/50 mm
CP 000012	DN 54/56 mm
CP 000014	DN 60/63 mm
CP 000015	DN 65 mm
CP 000016	DN 70/72 mm
CP 000018	DN 76 mm
CP 000020	DN 80 mm
CP 000022	DN 90 mm
CP 000024	DN 100/102 mm
CP 000037	DN 103 mm
CP 000026	DN 114 mm
CP 000028	DN 120 mm
CP 000030	DN 130 mm
CP 000038	DN 133 mm
CP 000039	DN 140 mm
CP 000032	DN 150 mm
CP 000033	DN 160 mm
CP 000033B	DN 165 mm
CP 000034	DN 170 mm
CP 000034B	DN 180 mm
CP 000034C	DN 190 mm
CP 000035	DN 200 mm
CP 000040	DN 220 mm
CP 000041	DN 250 mm
CP 000042	DN 300 mm
CP 000043	DN 325 mm

N.B: A RICHIESTA SI FORNISCONO IN ACCIAIO INOX AISI 304

PREZZO NETTO VEDERE PREZZO DI LISTINO STANDARD

COPERCHI PARAPIOGGIA

Tipo CP :

BILANCIATO CON FASCETTA

NS/RIF.	Ø min. Ø max.
CP000889 C	da 40 a 43
CP000889A	da 44 a 47
CP000889D	da 48 a 51
CP000889B	da 52 a 55
CP000889T	da 56 a 59
CP000890	da 60 a 63
CP000890B	da 64 a 67
CP000891	da 67 a 73
CP000891B	da 74 a 79
CP000892	da 80 a 85
CP000892B	da 86 a 91
CP000892T	da 92 a 97
CP000893	da 98 a 103
CP000893B	da 104 a 112
CP000894	da 113 a 121
CP000894B	da 122 a 130
CPCAT157B	da 122 a 130
CPCAT158	da 129 a 139
CPCAT159B	da 140 a 148
CPCAT159A	da 149 a 161
CPCAT159	da 162 a 175
CPCAT159C	da 176 a 189
CPCAT159D	da 190 a 203
CPCAT160	da 201 a 213
CPCAT161	da 214 a 226
CPCAT159E	273
CPCAT159F	245
CPCAT159G	300

TUBI PARAPIOGGIA CORTI

Tipo :
CPTCR
VERSIONE CON CURVA

(fino a Ø 80)

Tipo :
CPTCP
VERSIONE A PIPA

(oltre Ø 80)

NS/RIF.	Ø Imbocco
CPTCR040	40
CPTCR042	42
CPTCR045	45
CPTCR048	48
CPTCR050	50
CPTCR055	55
CPTCR060	60
CPTCR070	70
CPTCR076	76
CPTCP080	80
CPTCP090	90
CPTCP100	100
CPTCP103	103
CPTCP114	114
CPTCP120	120
CPTCP130	130
CPTCP150	150
CPTCP160	160
CPTCP170	170

TUBI FLESSIBILI AGGRAFFATI

PER LA PROTEZIONE CORAZZATA DI CAVI ELETTRICI, SCARICO DI GAS, CONVOGLIAMENTO POLVERI, TRUCIOLI ETC.
RICAVATI DA NASTRO D' **ACCIAIO ZINCATO (Tipo TFZ) O INOX AISI 304 (Tipo TFI)**
SAGOMATI ED AVVOLTI CON DOPPIA AGGRAFFATURA
POSSIBILITA' DI VERSIONE CON GUARNIZIONE CERAMICA INTERNA (PREZZO x 1,6 netto)
N.B. : LUNGHEZZE TUBI CONSIDERATE A SPIRE TESE

PROFILO (VERSIONE SENZA GUARNIZIONE) :

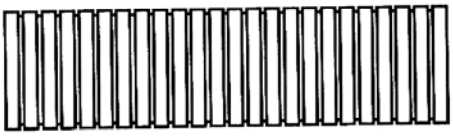

ACCIAIO ZINCATO	
NS/RIF.	**Ø int.**
TFZ00010	10
TFZ00015	15
TFZ00018	18
TFZ00020	20
TFZ00022	22
TFZ00025	25
TFZ00028	28
TFZ00030	30
TFZ00032	32
TFZ00035	35
TFZ00038	38
TFZ00040	40
TFZ00042	42
TFZ00045	45
TFZ00048	48
TFZ00050	50
TFZ00055	55
TFZ00060	60
TFZ00065	65
TFZ00070	70
TFZ00075	75
TFZ00080	80
TFZ00085	85
TFZ00090	90
TFZ00095	95
TFZ00100	100
TFZ00105	105
TFZ00110	110
TFZ00115	115
TFZ00120	120
TFZ00125	125
TFZ00130	130
TFZ00135	135
TFZ00140	140
TFZ00145	145
TFZ00150	150
TFZ00155	155
TFZ00160	160
TFZ00170	170
TFZ00180	180
TFZ00200	200
TFZ00225	225
TFZ00240	240
TFZ00250	250
TFZ00300	300

ACCIAIO INOX AISI 304	
NS/RIF.	**Ø int.**
TFI00010	10
TFI00015	15
TFI00018	18
TFI00020	20
TFI00022	22
TFI00025	25
TFI00028	28
TFI00030	30
TFI00032	32
TFI00035	35
TFI00038	38
TFI00040	40
TFI00042	42
TFI00045	45
TFI00048	48
TFI00050	50
TFI00055	55
TFI00060	60
TFI00065	65
TFI00070	70
TFI00075	75
TFI00080	80
TFI00085	85
TFI00090	90
TFI00095	95
TFI00100	100
TFI00105	105
TFI00110	110
TFI00115	115
TFI00120	120
TFI00125	125
TFI00130	130
TFI00135	135
TFI00140	140
TFI00145	145
TFI00150	150
TFI00155	155
TFI00160	160
TFI00170	170
TFI00180	180
TFI00200	200
TFI00225	225
TFI00240	240
TFI00250	250
TFI00300	300

MANICHETTE FLESSIBILI

Treccia e tubo interno in acciaio INOX AISI 304 e AISI 434

Con manicotti

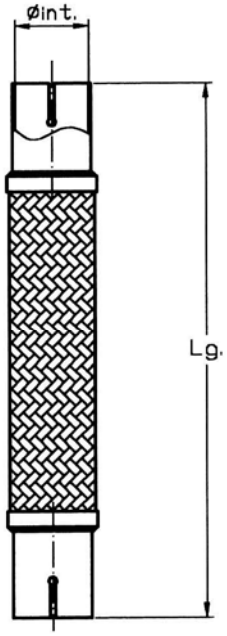

NS/RIF.	Ø int.	Lg.
TFMA0100	30	220
TFMA0101	35	220
TFMA0102	40	240
TFMA0103	40	280
TFMA0104	40	320
TFMA0105	40	380
TFMA0106	45	280
TFMA0107	45	320
TFMA0108	45	380
TFMA0109	45	480
TFMA0110	45	580
TFMA0111	45	680
TFMA0112	45	780
TFMA0113	45	980
TFMA0114	50	280
TFMA0115	50	300
TFMA0116	55	280
TFMA0117	55	300
TFMA0118	60	280
TFMA0119	60	300
TFMA0120	65	310
TFMA0121	70	310
TFMA0122	75	320
TFMA0123	80	320
TFMA0124	90	310
TFMA0125	100	310

Senza manicotti

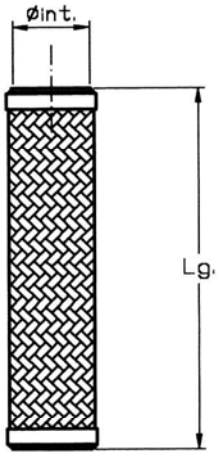

NS/RIF.	Ø int.	Lg.
TFMA0148	30	150
TFMA0149	30	190
TFMA0150	35	150
TFMA0151	40	150
TFMA0152	40	170
TFMA0153	40	200
TFMA0154	40	250
TFMA0155	40	300
TFMA0156	40	400
TFMA0157	40	500
TFMA0158	40	600
TFMA0159	40	700
TFMA0160	40	900
TFMA0161	50	170
TFMA0162	50	200
TFMA0163	50	220
TFMA0164	50	250
TFMA0165	50	300
TFMA0166	55	220
TFMA0167	60	200
TFMA0168	60	240
TFMA0169	65	220
TFMA0170	80	220
TFMA0171	100	220

MANICOTTI

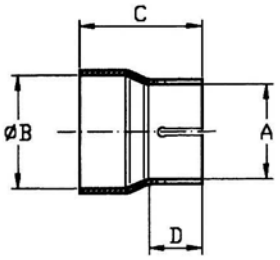

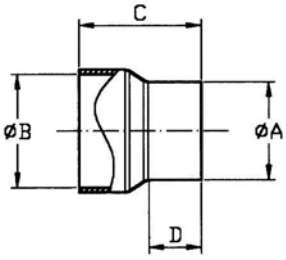

MANICOTTI FEMMINE

NS/RIF.	Øi A	Øi B	C	D
TCRF0025	25,2	30	60	45
TCRF0030	30,2	35	60	45
TCRF0035	35,2	40	60	45
TCRF0040	40,5	45	80	55
TCRF0045	45,5	50	80	55
TCRF0050	50,5	55	80	55
TCRF0055	55,5	60	80	55
TCRF0060	60,5	65	80	55
TCRF0065	65,5	70	80	55
TCRF0070	70,5	75	80	55
TCRF0075	75,5	80	80	55
TCRF0080	80,5	85	80	55
TCRF0085	85,5	90	80	55
TCRF0090	90,5	95	80	55
TCRF0095	95,5	100	80	55
TCRF0100	100,5	105	100	75
TCRF0105	105,5	110	100	75
TCRF0110	110,5	115	100	75
TCRF0115	115,5	120	100	75
TCRF0120	120,5	125	100	75
TCRF0125	125,5	130	100	75
TCRF0130	130,5	135	100	75
TCRF0135	135,5	140	100	75
TCRF0140	140,5	145	100	75
TCRF0145	145,5	150	120	90
TCRF0150	150,5	155	120	90
TCRF0160	160,5	165	140	110
TCRF0170	170,5	175	140	110
TCRF0180	180,5	185	140	110
TCRF0200	201	206	140	110

MANICOTTI MASCHI

NS/RIF.	Øe A	Øi B	C	D
TCRM0025	25	30	60	45
TCRM0030	30	35	60	45
TCRM0035	35	40	60	45
TCRM0040	40	45	80	55
TCRM0045	45	50	80	55
TCRM0050	50	55	80	55
TCRM0055	55	60	80	55
TCRM0060	60	65	80	55
TCRM0065	65	70	80	55
TCRM0070	70	75	80	55
TCRM0075	75	80	80	55
TCRM0080	80	85	80	55
TCRM0085	85	90	80	55
TCRM0090	90	95	80	55
TCRM0095	95	100	80	55
TCRM0100	100	105	100	75
TCRM0105	105	110	100	75
TCRM0110	110	115	100	75
TCRM0115	115	120	100	75
TCRM0120	120	125	100	75
TCRM0125	125	130	100	75
TCRM0130	130	135	100	75
TCRM0135	135	140	100	75
TCRM0140	140	145	100	75
TCRM0145	145	150	120	90
TCRM0150	150	155	120	90
TCRM0160	160	165	140	110
TCRM0170	170	175	140	110
TCRM0180	180	185	140	110
TCRM0200	200	206	140	110

COMPENSATORI DI DILATAZIONE

Tipo ASSIALE

A soffietto metallico ondulato
in acciaio **inox AISI 304 e AISI 434**

NS/RIF.	Ø int.	Lg.
TFON0200	40	250
TFON0201	45	250
TFON0202	50	250
TFON0203	55	250
TFON0204	60	280
TFON0205	65	300
TFON0206	70	300
TFON0207	76	300
TFON0208	80	300
TFON0209	90	300
TFON0210	100	320
TFON0211	126	350
TFON0212	147	350

TUBI E LAMIERE

TUBI
TUBI FORATI
LAMIERE

TUBO ACCIAIO INOX (AISI 304)

TUBO MOBILIO (LAMIN.A FREDDO)

TUBO ALLUMINATO

TUBO FORATO

LAMIERE IN FOGLI 1000x2000xsp.1-1,5-2 in Ferro o Alluminato

LAMIERE FORATE **Ved. Pag. 31**

RACCORDI e RIDUZIONI

Manicotto a "T"
con innesto a scarpa

Raccordo a "V"
con curve tagliate dritte

Manicotto a "y"
con curva a sella

Riduzione
Concentrica
Standard

Riduzione
Concentrica
Extra-Strong

Riduzione
Eccentrica

FLANGE

FLANGE, ATTACCHI, RINFORZI,
BOCCOLE
PER OGNI ESIGENZA

VEDERE FLANGE UNI PAG.39

LAMIERE FORATE

CODICI RIF. ORDINI :

Tipo + spessore (ved. tabella)

Es. : forat. Ø for. p. 4 – sp. 2,0 (Descr. 020)

COD. LFT15 020

A RICHIESTA : Lamiere con forature speciali : fantasia, parallele etc.
Formato foglio 1500x2500 mm
LAMIERE INOX

FORI TONDI – 1000x2000 mm

	Misure in mm			SPESSORE									
Tipo	Ø for.	p.	v/p %	sp. 0,5	sp. 0,8	sp. 1,0	sp. 1,5	sp. 2,0	sp. 3,0	sp. 4,0	sp. 5,0	sp. 6,0	sp. 8,0
LFT01	0,5	1,25	15										
LFT02	0,8	1,6	23										
LFT03	0,8	2	15										
LFT04	1	2	23										
LFT05	1,25	2,3	27										
LFT06	1,5	2,5	33										
LFT07	1,5	2,6	30										
LFT08	1,5	3	23										
LFT09	1,75	3	31										
LFT10	2	3	40										
LFT11	2	3,5	30										
LFT12	2	4	23										
LFT13	2,5	3,5	46										
LFT14	2,5	4	35										
LFT15	3	4	51										
LFT16	3	5	33										
LFT17	3	5,5	27										
LFT18	3,5	5	44										
LFT19	4	6	40										
LFT20	4	7	30										
LFT21	4	7,7	24										
LFT22	5	7,5	40										
LFT23	5	8	35										
LFT24	5	9	28										
LFT25	5	10	23										
LFT26	6	9	40										
LFT27	6	10	33										
LFT28	6	12	23										
LFT29	7	10	44										
LFT30	8	12	40										
LFT31	8	14	30										
LFT32	8	15	26										
LFT33	10	15	40										
LFT34	10	16	35										
LFT35	10	17	31										
LFT36	10	20	23										
LFT37	12	16	51										
LFT38	12	18	40										
LFT39	12	20	33										
LFT40	15	22	42										
LFT41	15	23	39										
LFT42	20	28	46										
LFT43	20	30	40										

FORI QUADRI – 1000x2000 mm

	Misure in mm			SPESSORI				
Tipo	lato	p.	v/p %	sp. 0,5	sp. 0,8	sp. 1,0	sp. 1,5	sp. 2,0
LFQ01	5	7	51					
LFQ02	8	10	64					
LFQ03	8	12	44					
LFQ04	10	12	69					
LFQ05	10	15	44					

TUBI FLESSIBILI IN GOMMA

CON ANIMA IN ACCIAIO

Tipo TFG

SPIRALATO DI GROSSO SPESSORE
RESISTENTE AL CALORE

ADATTO ARIA E POLVERE : IDONEO
PER IL COLLEGAMENTO TRA CICLONE ED
EIETTORE ASPIRANTE

NS/RIF.	Ø int.
TFG00030	30
TFG00032	32
TFG00035	35
TFG00040	40
TFG00050	50
TFG00060	60
TFG00070	70
TFG00080	80
TFG00090	90
TFG00100	100
TFG00110	110
TFG00120	120
TFG00130	130
TFG00150	150

Tipo TFGS – Superflex

SPIRALATO A PARETE SOTTILE
RESISTENTE TEMPERATURE DA **-25** A **+125 °C**

ULTRAFLESSIBILE

ADATTO **PER ASPIRAZIONE ARIA**

NS/RIF.	Ø int.
TFGS0040	040
TFGS0050	050
TFGS0060	060
TFGS0063	063
TFGS0070	070
TFGS0076	076
TFGS0080	080
TFGS0090	090
TFGS0102	102
TFGS0110	110
TFGS0120	120

TUBI FLESSIBILI TERMOPLASTICI

PER IMPIANTI DI ASPIRAZIONE FUMI GAS AUTOMEZZI SIA A PAVIMENTO CHE SOSPESI SU ARROTOLATORI
TUBO IN GOMMA TERMOPLASTICA CON SPIRALE ANTISCHIACCIAMENTO
RESISTENTE AL CALORE, ALL'INVECCHIAMENTO E AGLI AGENTI ATMOSFERICI
LEGGERO E FLESSIBILE, SUPERFICIE INTERNA LISCIA
TEMPERATURA DI IMPIEGO -10 C° + 120 C°
VENDITA A ROTOLI: DAL Ø 60 AL Ø 150 ROTOLI FINO A MT 30, Ø 200 ROTOLI FINO A MT 20

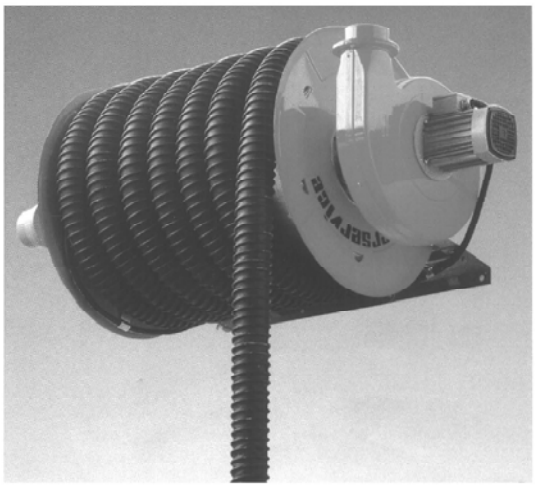

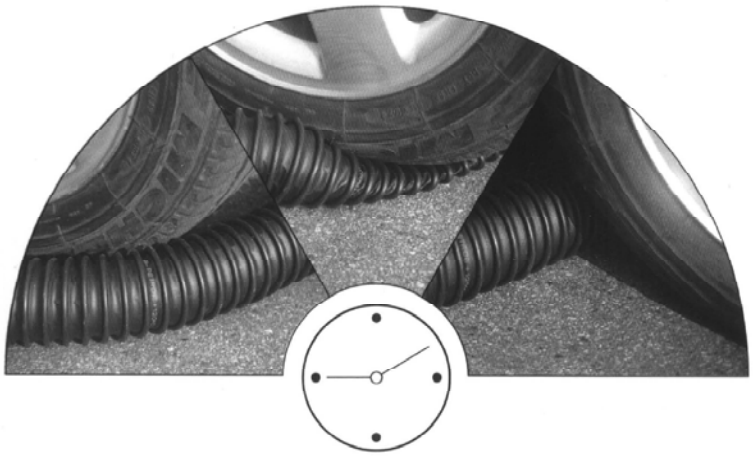

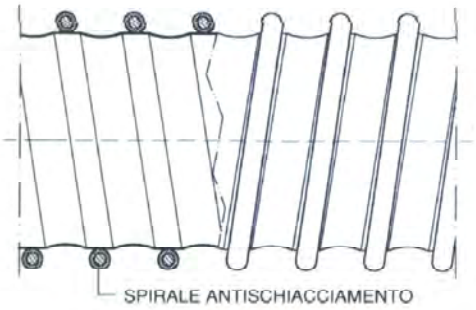

NS/RIF.	Ø nominale mm	Ø int. mm	Ø est. mm	peso gr/mt	raggio curv. mm
TFDET060	60	64	76	500	150
TFDET075	75	77	89	600	180
TFDET100	100	103	116	800	230
TFDET125	125	128	141	1000	280
TFDET150	150	153	168	1200	330
TFDET200	200	205	220	1600	440

A RICHIESTA SI FORNISCONO RACCORDI E GIUNTI

TUBI IN GOMMA per radiatori

Tipo TFGR

DI GROSSO SPESSORE
CON SPIRALE METALLICA

RESISTENTE **AD ACQUA CALDA FINO A 100 °C**

NS/RIF.	Ø int.	Ø est.	R. max di curvatura	Grado di aspiraz. m H2O
TFGR0015	15	23	52	8
TFGR0018	18	26	65	8
TFGR0020	20	28	75	8
TFGR0022	22	30	83	8
TFGR0025	25	34	95	8
TFGR0028	28	36	105	8
TFGR0030	30	38	115	8
TFGR0032	32	42	120	8
TFGR0035	35	45	130	8
TFGR0038	38	48	145	7
TFGR0040	40	50	155	6
TFGR0042	42	52	160	6
TFGR0045	45	55	170	6
TFGR0050	50	60	200	5
TFGR0055	55	65	225	5
TFGR0060	60	72	270	5
TFGR0065	65	77	330	5

TUBI TERMORESISTENTI KLL/125-PU 200°C
TUBI TERMOFLEX 150°C / 300°C

Tipo TERMORESISTENTE

MOLTO FLESSIBILE, LEGGERO, RESISTENTE ALLO STRAPPO E ALLE PERFORMAZIONI.
TEMPERATURA D'ESERCIZIO -40°C +200°C
ADATTO PER ASPIRAZIONE E PASSAGGIO ARIA CALDA, VAPORI DI CARBURANTI E ASPIRAZIONE INDUSTRIALE

Tipo TERMOFLEX

TERMOFLEX 150°C
RESISTENTE TEMPERATURE DA **-50** A **+150 °C**
TERMOFLEX 300°C
RESISTENTE TEMPERATURE DA **-85** A **+310 °C**
ADATTO PER ASPIRAZIONE DI ARIA CALDA E FREDDA, SISTEMI DI RAFFREDDAMENTO

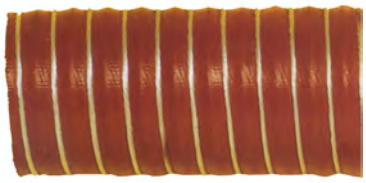

TERMOFLEX 150°C		***TERMOFLEX 300°C***	
NS/RIF.	**Ø int.**	**NS/RIF.**	**Ø int.**
TFVNSP150D051	51	TFSRSP300D51	51
TFVNSP150D063	63	TFSRSP300D63	63
TFVNSP150D070	70	TFSRSP300D70	70
TFVNSP150D076	76	TFSRSP300D76	76
TFVNSP150D083	83	TFSRSP300D83	83
TFVNSP150D089	89	TFSRSP300D89	89
TFVNSP150D102	102	TFSRSP300D102	102
TFVNSP150D114	114	TFSRSP300D114	114
TFVNSP150D121	121	TFSRSP300D121	121
TFVNSP150D127	127	TFSRSP300D127	127
TFVNSP150D140	140	TFSRSP300D140	140
TFVNSP150D152	152	TFSRSP300D152	152
TFVNSP150D178	178	TFSRSP300D178	178
TFVNSP150D203	203	TFSRSP300D203	203
TFVNSP150D230	230	TFSRSP300D230	230
TFVNSP150D254	254	TFSRSP300D254	254
TFVNSP150D305	305	TFSRSP300D305	305
SPEZZONI Mt.4		SPEZZONI Mt.4	

TERMORESISTENTE KLL/125		***TERMORESISTENTE PU 200°C***	
NS/RIF.	**Ø int.**	**NS/RIF.**	**Ø int.**
TFGSKLL125D040	40	-	40
TFGSKLL125D051	51	TFPUSP200D051	51
TFGSKLL125D063	63	TFPUSP200D063	63
TFGSKLL125D070	70	TFPUSP200D070	70
TFGSKLL125D076	76	TFPUSP200D076	76
-	83	TFPUSP200D083	83
TFGSKLL125D089	89	TFPUSP200D089	89
TFGSKLL125D102	102	TFPUSP200D102	102
TFGSKLL125D114	114	TFPUSP200D114	114
TFGSKLL125D121	121	TFPUSP200D121	121
TFGSKLL125D127	127	TFPUSP200D127	127
TFGSKLL125D133	133	-	133
TFGSKLL125D140	140	TFPUSP200D140	140
TFGSKLL125D152	152	TFPUSP200D152	152
TFGSKLL125D165	165	-	165
TFGSKLL125D178	178	TFPUSP200D178	178
TFGSKLL125D203	203	TFPUSP200D203	203
TFGSKLL125D228	228	-	228
-	230	TFPUSP200D230	230
TFGSKLL125D254	254	TFPUSP200D254	254
TFGSKLL125D279	279	-	279
TFGSKLL125D304	304	-	304
-	305	TFPUSP200D305	305
TFGSKLL125D330	330	-	330
TFGSKLL125D355	355	-	355
TFGSKLL125D406	406	-	406
TFGSKLL125D457	457	-	457
TFGSKLL125D508	508	-	508
TFGSKLL125D558	558	-	558
TFGSKLL125D610	610	-	610
SPEZZONI Mt.12		DA Ø51 A Ø254 SPEZZONI Mt.12 - Ø305 SPEZZONI Mt.6	

CURVE FERRO
UNI 7929 ISO 3419 DIN 2605/1

CODICE	DN mm	SP mm	GRADI	RAGGIO
CURVA90017	17	2,0	90	3D
CURVA90021	21,3	2,0	90	3D
CURVA90027	26,9	2,0	90	3D
CURVA90033	33,7	2,6	90	3D
CURVA90038	38,0	2,6	90	3D
CURVA90042	42,4	2,6	90	3D
CURVA90044	44,5	2,6	90	3D
CURVA90048	48,3	2,6	90	3D
CURVA90054	54,0	2,6	90	3D
CURVA90057	57,0	2,9	90	3D
CURVA90060	60,3	2,9	90	3D
CURVA90070	70,0	2,9	90	3D
CURVA90076	76,1	2,9	90	3D
CURVA90089	88,9	3,2	90	3D
CURVA90102	101,6	3,6	90	3D
CURVA90108	108,0	3,6	90	3D
CURVA90114	114,3	3,6	90	3D

CURVE FERRO
UNI 7929 ISO 3419 DIN 2605/1

CODICE	DN mm	SP mm	GRADI	RAGGIO
CURVA90133	133,0	4,0	90	3D
CURVA90139	139,7	4,0	90	3D
CURVA90159	159,0	4,5	90	3D
CURVA90168	168,3	4,5	90	3D
CURVA90193	193,7	5,6	90	3D
CURVA90219	219,1	6,3	90	3D
CURVA180033	33,7	2,6	180	3D
CURVA180042	42,4	2,6	180	3D
CURVA180048	48,3	2,6	180	3D
CURVA180054	54,0	2,6	180	3D
CURVA180060	60,3	2,9	180	3D
CURVA180070	70,0	2,9	180	3D
CURVA180076	76,1	2,9	180	3D
CURVA180089	88,9	3,2	180	3D
CURVA180114	114,3	3,6	180	3D
CURVA180139	139,7	4,0	180	3D
CURVA180168	168,3	4,5	180	3D

CURVE FERRO
DIN 2605/1 ST 35.8.I

CODICE	DN mm	SP mm	GRADI	RAGGIO
CURVARL021	21,3	2,0	90	5D
CURVARL027	26,9	2,3	90	5D
CURVARL033	33,7	2,6	90	5D
CURVARL042	42,4	2,6	90	5D
CURVARL048	48,3	2,6	90	5D
CURVARL060	60,3	2,9	90	5D
CURVARL076	76,1	2,9	90	5D
CURVARL089	88,9	3,2	90	5D
CURVARL114	114,3	3,6	90	5D
CURVARL139	139,7	4,0	90	5D
CURVARL168	168,3	4,5	90	5D
CURVARL219	219,1	6,3	90	5D
CURVARL273	273,0	6,3	90	5D

N.B. A RICHIESTA SI FORNISCONO ALTRI DIAMETRI E SPESSORI, ANCHE IN ACCIAIO INOX AISI 304

CURVE STAMPATE NERE SENZA BORDI

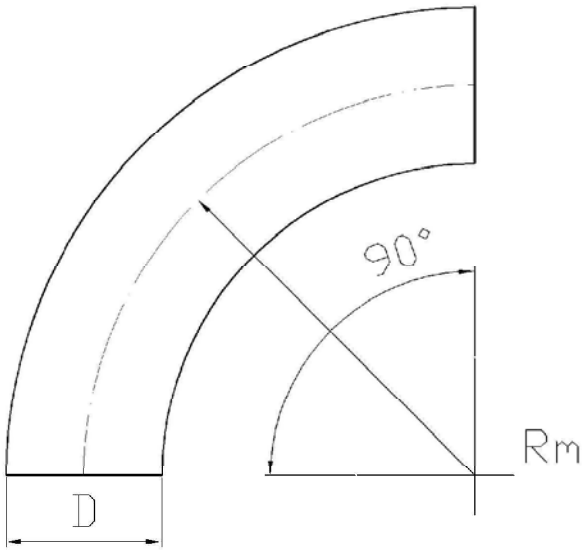

CODICE	D mm	SP mm	GRADI	RAGGIO MEDIO
CURVAST90080	80	2,0	90	200
CURVAST90100	100	2,0	90	300
CURVAST90120	120	2,0	90	350
CURVAST90140	140	1,2	90	420
CURVAST90150	150	2,0	90	420
CURVAST90200	200	2,0	90	310
CURVAST90250	250	2,0	90	310
CURVAST90300	300	2,0	90	325
CURVAST90350	350	2,0	90	300

N.B. A RICHIESTA SI FORNISCONO ALTRI DIAMETRI E SPESSORI

FLANGE PIANE UNI 2276-67

Tipo PN6

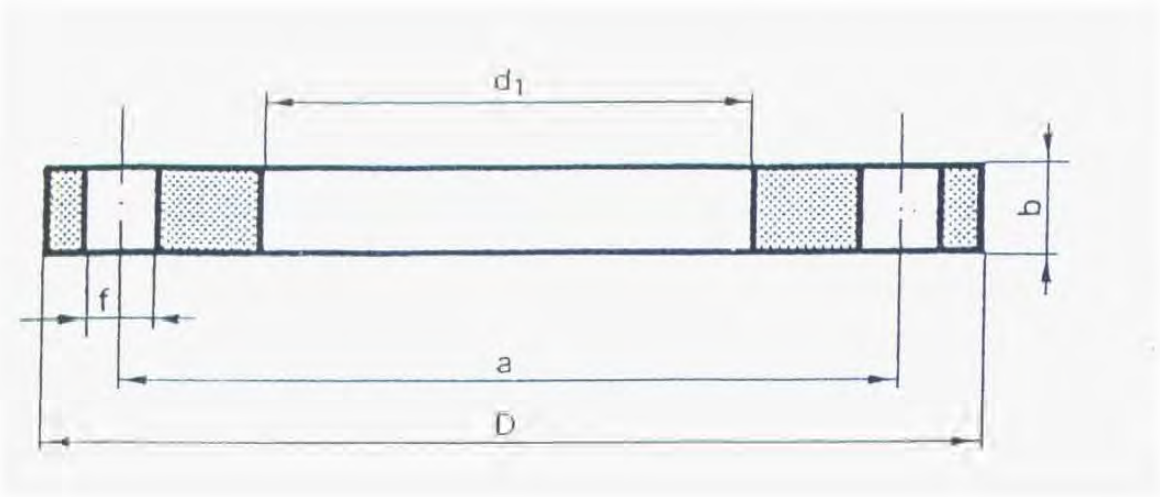

CODICE	DN	Ø ESTERNO TUBO	d1	a	b	D	f	N° FORI	FILETTO VITI	KG
FLPN6DN15D022	15	21.3	22	55	10	80	11	4	M 10	0.33
FLPN6DN20D027	20	26.9	27.5	65	12	90	11	4	M 10	0.50
FLPN6DN25D034	25	33.7	34	75	12	100	11	4	M 10	0.61
FLPN6DN32D043	32	42.4	43	90	14	120	14	4	M 12	1.05
FLPN6DN40D049	40	48.3	49	100	14	130	14	4	M 12	1.23
FLPN6DN50D061	50	60.3	61.5	110	14	140	14	4	M 12	1.35
FLPN6DN65D077	65	76.1	77	130	14	160	14	4	M 12	1.68
FLPN6DN80D090	80	88.9	90	150	16	190	18	4	M 16	2.63
FLPN6DN100D115	100	114.3	115.5	170	16	210	18	4	M 16	2.92
FLPN6DN125D141	125	139.7	141	200	18	240	18	8	M 16	3.90
FLPN6DN150D170	150	168.3	170	225	20	265	18	8	M 16	4.78
FLPN6DN175D195	175	193.7	195.5	225	22	295	18	8	M 16	6.27

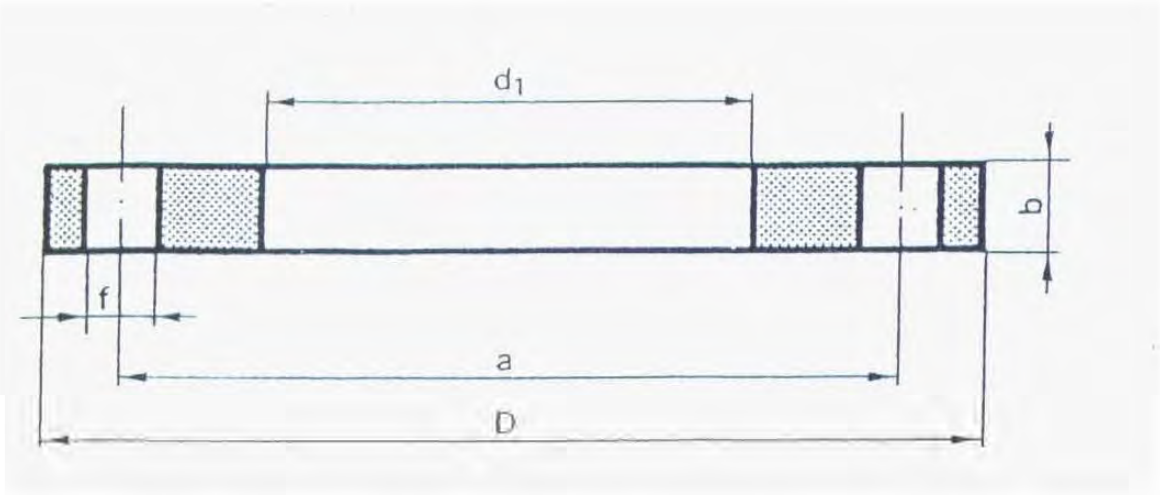

CODICE	DN	Ø ESTERNO TUBO	d1	a	b	D	f	N° FORI	FILETTO VITI	KG
FLPN6DN200D221	**200**	219.1	221	280	22	320	18	8	M 16	6.91
FLPN6DN250D275	**250**	273	275	335	24	375	18	12	M 16	9.04
FLPN6DN300D326	**300**	323.9	326	395	24	440	22	12	M 20	12.1
FLPN6DN350D370	**350**	355.6	370.5	445	26	490	22	12	M 20	15.6
FLPN6DN400D409	**400**	406.4	409	495	28	540	22	16	M 20	20.1

GUARNIZIONI
PER FLANGE PIANE UNI 2276-67

Modello WS 3820

Tipo PN6

CARATTERISTICHE TECNICHE:

- GIUNTURA DI FIBRE ORGANICHE,TESSUTI INORGANICI E GOMMA SP. 2mm.
- RESISTENZA ALLA PRESSIONE: 100 ATM.
- TEMPERATURA: MAX 350°C.
- COMPRESSIBILITA': 10%.
- RITORNO ELASTICO: 40%.
- CARICO DI ROTTURA A TRAZIONE: 150 KG/CMQ.
- IMPIEGHI CONSIGLIATI:FLANGE TUBI SCARICO.
- OMOLOGAZIONI: DIN, DVGW, HTB, BAM, KTW, WRC.

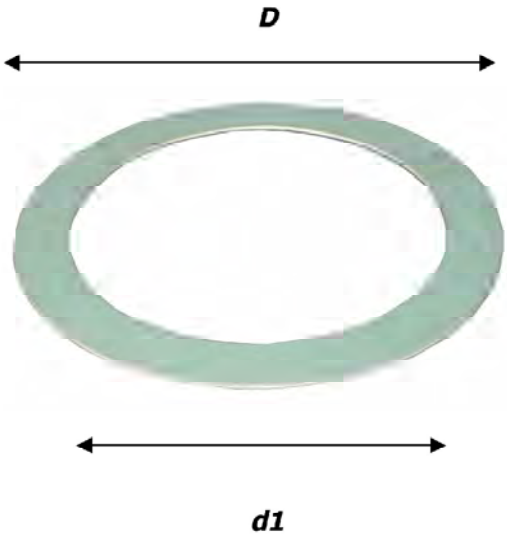

CODICE	DN	d1	D
GUPN6DN15	15	22	44
GUPN6DN20	20	28	54
GUPN6DN25	25	35	64
GUPN6DN32	32	43	76
GUPN6DN40	40	49	88
GUPN6DN50	50	62	98
GUPN6DN65	65	77	116
GUPN6DN80	80	90	132
GUPN6DN100	100	116	152
GUPN6DN125	125	141	182

GUARNIZIONI
PER FLANGE PIANE UNI 2276-67

CODICE	DN	d1	D
GUPN6DN150	150	170	207
GUPN6DN175	175	196	237
GUPN6DN200	200	221	262
GUPN6DN250	250	275	317
GUPN6DN300	300	326	373
GUPN6DN350	350	358	423
GUPN6DN400	400	409	473
GUPN6DN450	450	460	528
GUPN6DN500	500	512	578

GUARNIZIONI

A RICHIESTA SI FORNISCONO GUARNIZIONI PIANE DI OGNI TIPO, SIA PER MATERIALE CHE PER FORMA E DIMENSIONE, IDONEE PER L'IMPIEGO NEL SETTORE INDUSTRIALE, MOTORISTICO, IMPIANTISTICO, O PER OGNI ALTRA ESIGENZA.

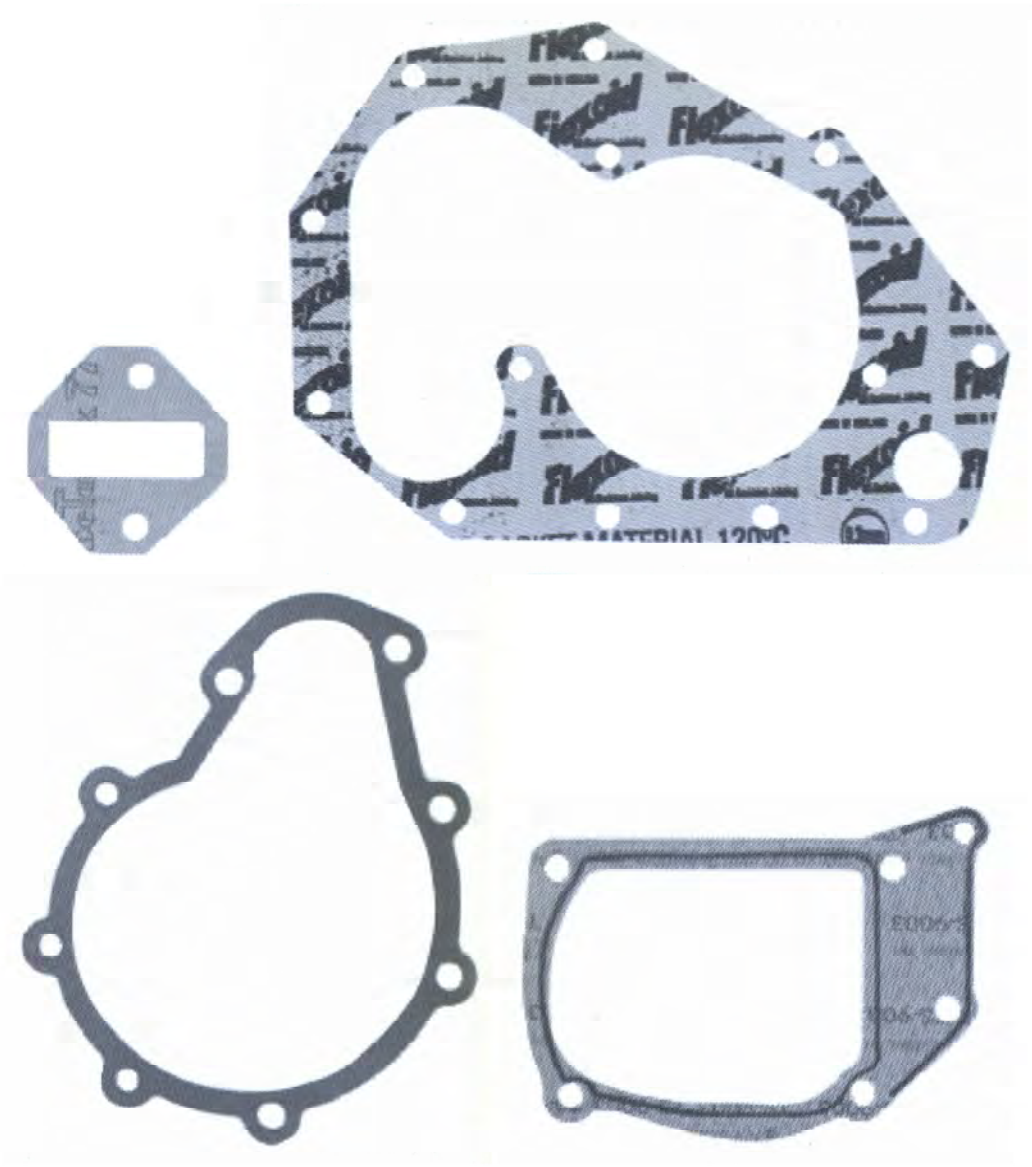

CURVE E GIUNTI IN GOMMA

GIUNTO "ELBOW" 90°

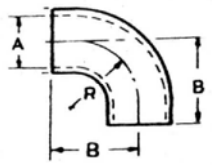

NS/RIF.	ØA	B	R
CG105529	50	89	51
CG105530	57	95	57
CG105531	63	101,5	63,5
CG105532	76	127	82,5
CG114318	89	140	102
CG105533	102	140	105
CG113733	114	140	89
CG107844	126	156	115
CG105534	140	162	117
CG105535	152	178	127
CG105536	178	192	141
CG112605	203	216	165
CG114314	254	267	216

GIUNTO "ELBOW" 45°

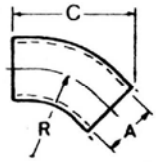

NS/RIF.	ØA	C	R
CG105541	50	101,6	51
CG105542	56	104,6	57
CG105543	63	109,5	63
CG105544	76	122	82,5
CG109331	89	127	89
CG105545	101,5	131	106
CG114316	114	128,5	89
CG109021	127	142,7	114,5
CG105546	140	155	111
CG105547	152,5	164	127
CG105548	178	190,5	141
CG112606	203	203,2	165
CG114313	254	241,3	216

GIUNTO DRITTO "HUMP"

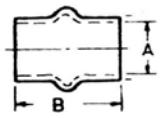

NS/RIF.	ØA	B
CG105608	76	134
CG114319	89	134
CG105609	101,5	133,5
CG114317	114	152,5
CG105610	127	152,5
CG105611	140	152,5
CG105612	152,5	165
CG105613	178	165
CG112608	203	127
CG111414	254	152,5

N.B. : ved. specifiche tecniche pag. 45

CURVE E RIDUZIONI IN GOMMA

Tipo CG

Realizzate in EPDM
(gomma etilene propilene)
Ottima resistenza agli agenti atmosferici
e all' invecchiamento .
Resistenza temperature da **–40** a **+100 °C**

RIDUZIONE "ELBOW" 90°

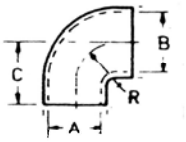

NS/RIF.	ØA	ØB	C	R
CG778565	76	60	65	70
CG775228	76	70	113	60
CG123462	76	89	89	57
CG121482	127	101,6	146	95
CG143895	152,4	127	184	97
CG159820	178	127	171,5	127
CG128990	178	140	146	111
CG117724	152,4	140	171,5	127

RIDUZIONE DRITTA

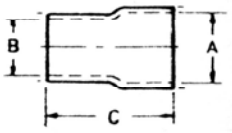

NS/RIF.	ØA	ØB	C
CG114411	38	25,5	63,5
CG114412	38	32	63,5
CG114413	51	32	63,5
CG104087	51	38	63,5
CG102948	51	44,5	63,5
CG104088	57	51	63,5
CG104089	63,5	51	63,5
CG104090	63,5	58	63,5

RIDUZIONE "ELBOW" 45°

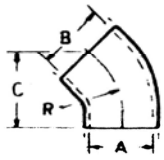

NS/RIF.	ØA	ØB	C	R
CG133338	152,4	140	163,5	124
CG133339	152,4	178	187,5	141

RIDUZIONE DRITTA "HUMP"

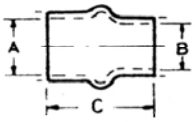

NS/RIF.	ØA	ØB	C
CG102820	76	63,5	114
CG520883	76	70	89
CG520882	89	70	101,5
CG101290	89	76	127
CG520884	101,5	70	101,5
CG101291	101,5	76	127
CG101292	101,5	89	127
CG101293	127	101,5	140
CG101891	140	101,5	146
CG103516	140	127	146
CG112611	152,5	127	152,5
CG101294	152,5	140	152,5
CG126530	178	140	178
CG112610	178	152,5	140
CG136494	178	127	178
CG129660	203	140	178
CG114315	203	152,5	140
CG112609	203	178	152,5
CG112607	254	203	152,5

FASCETTE (sfuse)

Tipo AF

ZINCATE GIALLE
ADATTE PER STRINGERE E STAFFARE
OGNI TIPO DI TUBI E SILENZIATORI

A RICHIESTA VERSIONE A SEMICOLLARE

NS/RIF.	Ø min. Ø max.
FAAF0001	da 33 a 35
FAAF0002	da 35 a 37
FAAF0003	da 38 a 40
FAAF0004	da 40 a 42
FAAF0005	da 43 a 45
FAAF0006	da 45 a 47
FAAF0007	da 47 a 48
FAAF0008	da 49 a 50
FAAF0009	da 50 a 52
FAAF0010	da 53 a 56
FAAF0011	da 57 a 59
FAAF0012	da 60 a 62
FAAF0013	da 63 a 65
FAAF0014	da 65 a 68
FAAF0015	da 69 a 72
FAAF0016	da 73 a 75
FAAF0017	da 76 a 78
FAAF0018	da 78 a 80
FAAF0019	da 80 a 82
FAAF0019A	da 83 a 85
FAAF0020	da 86 a 88
FAAF0021	da 89 a 91
FAAF0022	da 92 a 96
FAAF0023	da 98 a 102
FAAF0024	da 103 a 105
FAAF0025	da 106 a 108
FAAF0026	da 108 a 112
FAAF0027	da 114 a 116
FAAF0028	da 117 a 121
FAAF0029	da 122 a 126
FAAF0030	da 127 a 130

COLLARI DI FISSAGGIO

Tipo CF

CON PIEDINI – TIPO LEGGERO

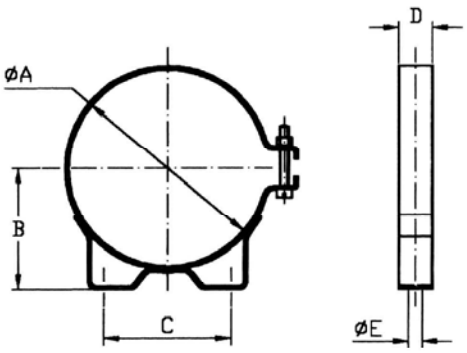

FASCETTE SUPPORTO
PER FILTRI ARIA

NS/RIF.	Ø A	B	C	D	Ø E
FACF0001	106		80	22	9
FACF0002	120			22	9
FACF0003	108			22	9
FACF0004	98			22	9
FACF0005	133			25	9
FACF0006	165	100	95	22	9
FACF0007	187	120	108	25	9
FACF0008	203	120	112	25	9
FACF0009	230			25	11,5
FACF0010	260	145	127	32	11,5
FACF0012	300	175	152	32	13
FACF0014	355,5	206	203	35	13
FACF0016	406	231	254	38	13
FACF0017	150			22	9
FACF0018	76			22	9

FASCETTE A CAVALLOTTO (sfuse)

Tipo G

ZINCATE GIALLE
ADATTE PER STRINGERE E STAFFARE
OGNI TIPO DI TUBI E SILENZIATORI

NS/RIF.	Ø tubo.
FAG10035	35
FAG10038	38
FAG10040	40
FAG10043	43
FAG10045	45
FAG10048	48
FAG10051	51
FAG10054	54
FAG10057	57
FAG10060	60
FAG10063	63
FAG10066	66
FAG10069	69
FAG10072	72
FAG10076	76
FAG10080	80
FAG10086	86
FAG10089	89
FAG10092	92
FAG10098	98
FAG10106	106
FAG10110	110
FAG10118	118

FASCETTE (sfuse)

Tipo Robust W1

VERSIONE SPECIALE
NOTTOLINO PIENO – 3 SALDATURE

PER TUBI AD ALTE TENUTE

NS/RIF.	NASTRO	Ø min. Ø max.
FA520019	20x0,8	17-19
FA520022	20x0,8	20-22
FA520025	20x0,8	23-25
FA520028	20x0,8	26-28
FA520031	20x0,8	29-31
FA520035	20x0,8	32-35
FA520039	20x0,8	36-39
FA520043	20x0,8	40-43
FA522047	22x1,2	44-47
FA522051	22x1,2	48-51
FA522055	22x1,2	52-55
FA522059	22x1,2	56-59
FA522063	22x1,2	60-63
FA522067	22x1,2	64-67
FA524073	24x1,5	68-73
FA524079	24x1,5	74-79
FA524085	24x1,5	80-85
FA524091	24x1,5	86-91
FA524097	24x1,5	92-97
FA524103	24x1,5	98-103
FA524112	24x1,5	104-112
FA524121	24x1,5	113-121
FA524130	24x1,5	122-130
FA526139	26x1,7	131-139
FA526148	26x1,7	140-148
FA526161	26x1,7	149-161
FA526174	26x1,7	162-174
FA526187	26x1,7	175-187
FA526200	26x1,7	188-200
FA526213	26x1,7	201-213
FA526226	26x1,7	214-226
FA526239	26x1,7	227-239
FA526252	26x1,7	240-252

FASCETTE (confezioni)

Tipo Robust W5 INOX AISI 316

NS/RIF.	NASTRO	Ø min. Ø max.	Q.tà Confez.
FA820019	20x0,8	17-19	10
FA820022	20x0,8	20-22	10
FA820025	20x0,8	23-25	10
FA820028	20x0,8	26-28	10
FA820031	20x0,8	29-31	10
FA820035	20x0,8	32-35	10
FA820039	20x0,8	36-39	10
FA820043	20x0,8	40-43	10
FA822047	22x1,2	44-47	10
FA822051	22x1,2	48-51	10
FA822055	22x1,2	52-55	10
FA822059	22x1,2	56-59	10
FA822063	22x1,2	60-63	10
FA822067	22x1,2	64-67	10
FA824073	24x1,5	68-73	10
FA824079	24x1,5	74-79	10
FA824085	24x1,5	80-85	10
FA824091	24x1,5	86-91	10
FA824097	24x1,5	92-97	10
FA824103	24x1,5	98-103	10
FA824112	24x1,5	104-112	10
FA824121	24x1,5	113-121	10
FA824130	24x1,5	122-130	10
FA826139	26x1,7	131-139	10
FA826148	26x1,7	140-148	10
FA826161	26x1,7	149-161	10
FA826174	26x1,7	162-174	10
FA826187	26x1,7	175-187	10
FA826200	26x1,7	188-200	10
FA826213	26x1,7	201-213	10
FA826226	26x1,7	214-226	10
FA826239	26x1,7	227-239	10
FA826252	26x1,7	240-252	10

Tipo Mini G

Acciaio zincato

NS/RIF.	Ø min. Ø max.	Q.tà Confez.
FA02M908	6,5-9	100
FA02M909	8-10	100
FA02M910	9-11	100
FA02M911	9,5-12	100
FA02M912	10,5-13	100
FA02M913	11,5-14	100
FA02M914	12,5-15	100
FA02M915	13,5-16	100
FA02M916	14,5-17	100
FA02M917	15,5-18	100
FA02M918	16,5-19	100
FA02M919	17,5-2,0	100
FA02M920	18,5-21	100
FA02M921	19,5-22	100
FA02M922	20,5-23	100
FA02M923	21,5-24	100
FA02M926	24,5-27	100

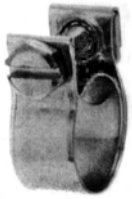

Tipo Mini G – inox

NS/RIF.	Ø min. Ø max.	Q.tà Confez.
FA08M908	6,5-9	100
FA08M909	8-10	100
FA08M910	9-11	100
FA08M911	9,5-12	100
FA08M912	10,5-13	100
FA08M913	11,5-14	100
FA08M914	12,5-15	100
FA08M915	13,5-16	100
FA08M916	14,5-17	100
FA08M917	15,5-18	100

FASCETTE (confezioni)

Tipo ALUZINK

NASTRO 9 mm

NS/RIF.	Ø min. Ø max.	Q.tà Confez.
FA209014	8-14	100
FA209017	11-17	100
FA209020	13-20	100
FA209024	15-24	50
FA209028	19-28	50
FA209032	22-32	50
FA209038	26-38	50
FA209044	32-44	25
FA209050	38-50	25
FA209056	44-56	25
FA209065	50-65	25
FA209075	58-75	25
FA209085	68-85	25

NASTRO 12 mm

NS/RIF.	Ø min. Ø max.	Q.tà Confez.
FA212024	15-24	50
FA212028	19-28	50
FA212032	22-32	50
FA212038	26-38	25
FA212044	32-44	25
FA212050	38-50	25
FA212056	44-56	25
FA212065	50-65	25
FA212075	58-75	25
FA212085	68-85	25
FA212095	77-95	25
FA212112	87-112	25
FA212138	104-138	25
FA212165	130-165	25
FA212180	150-180	25
FA212205	175-205	25
FA212231	200-231	25
FA212256	226-256	25
FA212282	251-282	25
FA212307	277-307	25

Tipo INOX W5

INOX AISI 316

NS/RIF.	NASTRO	Ø min. Ø max.	Q.tà Confez.
FA812014	9	8-14	100
FA812017	9	11-17	100
FA812020	9	13-20	100
FA812024	12	15-24	25
FA812028	12	19-28	25
FA812032	12	22-32	25
FA812038	12	26-38	25
FA812044	12	32-44	25
FA812050	12	38-50	25
FA812056	12	44-56	25
FA812065	12	50-65	25
FA812075	12	58-75	25
FA812085	12	68-85	25
FA812095	12	77-95	25
FA812112	12	87-112	25
FA812138	12	104-138	25
FA812165	12	130-165	25
FA812181	12	156-181	25
FA812206	12	180-206	25
FA812232	12	205-232	25
FA812257	12	231-257	25
FA812283	12	256-283	25
FA812308	12	282-308	25

Tipo Tubi scarico

NS/RIF.	NASTRO	Ø min. Ø max.	Q.tà Confez.
FAT1S027	1,5	24-27	10
FAT1S030	1,5	27-30	10
FAT1S033	1,5	30-33	10
FAT1S036	2	33-36	10
FAT1S039	2	36,5-39,5	10
FAT1S042	2	39-42	10
FAT1S045	2,5	42-45	10
FAT1S046	2,5	43-46	10
FAT1S048	2,5	45-48	10
FAT1S049	2,5	46-49	10
FAT1S051	2,5	48-51	10
FAT1S052	2,5	49-52	10
FAT1S054	2,5	51-54	10
FAT1S055	2,5	52-55	10
FAT1S056	2,5	53-56	10
FAT1S058	2,5	55-58	10
FAT1S061	2,5	58-61	10
FAT1S064	2,5	61-64	10
FAT1S071	3	67,5-71,5	10
FAT1S074	3	70-74	10
FAT1S087	3	83,5-87,5	10
FAT1S094	3	90-94	10
FAT1S096	3	91-96	10
FAT1S107	3	103-107	10
FAT1S114	3	109-114	10
FAT1S120	3	115-120	10
FAT1S133	3	128-133	10

Tipo 2 Orecchi

NS/RIF.	NASTRO	Ø min. Ø max.	Q.tà Confez.
FAO4W607	6	5-7	100
FAO4W609	6	7-9	100
FAO4W611	6	9-11	100
FAO4W613	6	11-13	100
FAO4W615	6	13-15	100
FAO4W618	6	15-18	100
FAO4W720	7,5	17-20	100
FAO4W723	7,5	20-23	100
FAO4W725	7,5	23-25	100
FAO4W728	7,5	25-28	100
FAO4W731	7,5	28-31	100
FAO4W934	9	31-34	100
FAO4W937	9	34-37	100
FAO4W940	9	37-40	100
FAO4W943	9	40-43	100
FAO4W946	9	43-46	100

FASCETTE (confezioni)

Tipo GOMMATE

FORO Ø 6

NS/RIF.	Ø Serraggio	Q.tà Confez.
FA413003	3	100
FA413005	5	100
FA413006	6	100
FA413008	8	100
FA413010	10	100
FA413011	11	100
FA413013	13	100
FA413014	14	100
FA413016	16	100
FA413018	18	50
FA413019	19	50
FA413021	21	50
FA413022	22	50
FA413024	24	50
FA413025	25	50
FA413027	27	50
FA413029	29	50
FA413030	30	50
FA413032	32	50
FA413033	33	50
FA413035	35	50
FA413036	36	50
FA413038	38	50
FA413041	41	50
FA413045	45	25
FA413047	47	25
FA413051	51	25
FA413054	54	25
FA413060	60	25
FA413065	65	25
FA413075	75	25
FA413110	110	25

Tipo SMS NASTRO 9 mm

NS/RIF.	Ø Serraggio	Q.tà Confez.
FA008149	8-14	100
FA011179	11-17	100
FA013209	13-20	100
FA015249	15-24	50
FA019289	19-28	50
FA022329	22-32	50
FA026389	26-38	50
FA032449	32-44	25
FA038509	38-50	25
FA044569	44-56	25
FA050659	50-65	25
FA058759	58-75	25
FA068859	68-85	25

Tipo DIN NASTRO 9 mm

NS/RIF.	Ø Serraggio	Q.tà Confez.
FAA08129	8-12	100
FAA10169	10-16	100
FAA12209	12-20	100
FAA16259	16-25	50
FAA20329	20-32	50
FAA25409	25-40	25
FAA32509	32-50	25
FAA40609	40-60	25
FAA50709	50-70	25
FAA60809	60-80	25

Tipo GOMMATE "ECO"

FORO Ø 8

NS/RIF.	Ø Serraggio	Q.tà Confez.
FA4FGM06	6	100
FA4FGM08	8	100
FA4FGM10	10	100
FA4FGM12	12	100
FA4FGM14	14	100
FA4FGM16	16	100
FA4FGM18	18	100
FA4FGM20	20	100
FA4FGM22	22	100
FA4FGM25	25	100
FA4FGM30	30	100
FA4FGM35	35	100
FA4FGM40	41	50
FA4FGM50	50	50
FA4FGM47	60	50

Tipo SMS NASTRO 12 mm

NS/RIF.	Ø Serraggio	Q.tà Confez.
FA001524	15-24	50
FA001928	19-28	50
FA002232	22-32	50
FA002638	26-38	25
FA003244	32-44	25
FA003850	38-50	25
FA004456	44-56	25
FA005065	50-65	25
FA005875	58-75	25
FA006885	68-85	25
FA007795	77-95	25
FA087112	87-112	25
FA104138	104-138	25
FA130135	130-165	25
FA150180	150-180	25
FA175205	175-205	25
FA200231	200-231	25
FA226256	226-256	25
FA251282	251-282	25
FA277307	277-307	25

Tipo SMS CON ANELLO

NASTRO 12 mm

NS/RIF.	Ø Serraggio	Q.tà Confez.
FA4FGSM06	6	100
FA4FGMS08	8	100
FA4FGMS10	10	100
FA4FGMS12	12	100
FA4FGMS14	14	100
FA4FGMS16	16	100
FA4FGMS18	18	100
FA4FGMS20	20	100

RONDELLE

TIPO RR : in Rame

SPESSORE 1 mm

NS/RIF.	Ø min. Ø max.
RR061010	6 - 10
RR061210	6 - 12
RR081210	8 - 12
RR081410	8 - 14
RR081610	8 - 16
RR101410	10 - 14
RR101610	10 - 16
RR101810	10 - 18
RR102010	10 - 20
RR121610	12 - 16
RR121810	12 - 18
RR122010	12 - 20
RR131810	13,5 - 18
RR131910	13,5 - 19
RR132010	13,5 - 20
RR141810	14 - 18
RR142010	14 - 20
RR142210	14 - 22
RR162010	16 - 20
RR162210	16 - 22
RR162410	16 - 24
RR162610	16 - 26
RR172210	17 - 22
RR172310	17 - 23
RR182210	18 - 22
RR182410	18 - 24
RR182610	18 - 26
RR202610	20 - 26
RR202810	20 - 28
RR203010	20 - 30
RR212610	21,5 - 26
RR212710	21,5 - 27
RR212810	21,5 - 28
RR222610	22 - 26
RR222810	22 - 28
RR223010	22 - 30
RR233010	23 - 30
RR243010	24 - 30
RR243210	24 - 32
RR263210	26,5 - 32
RR273310	27 - 33
RR283410	28 - 34
RR303610	30 - 36
RR323810	32 - 38
RR334010	33,5 - 40
RR425010	42 - 50
RR485610	48 - 56

SPESSORE 1,5 mm

NS/RIF.	Ø min. Ø max.
RR061015	6 - 10
RR061215	6 - 12
RR081215	8 - 12
RR081415	8 - 14
RR081615	8 - 16
RR151415	10 - 14
RR151615	10 - 16
RR151815	10 - 18
RR152015	10 - 20
RR121615	12 - 16
RR121815	12 - 18
RR122015	12 - 20
RR131815	13,5 - 18
RR131915	13,5 - 19
RR132015	13,5 - 20
RR141815	14 - 18
RR142015	14 - 20
RR142215	14 - 22
RR162015	16 - 20
RR162215	16 - 22
RR162415	16 - 24
RR162615	16 - 26
RR172215	17 - 22
RR172315	17 - 23
RR182215	18 - 22
RR182415	18 - 24
RR182615	18 - 26
RR202615	20 - 26
RR202815	20 - 28
RR203015	20 - 30
RR212615	21,5 - 26
RR212715	21,5 - 27
RR212815	21,5 - 28
RR222615	22 - 26
RR222815	22 - 28
RR223015	22 - 30
RR233015	23 - 30
RR243015	24 - 30
RR243215	24 - 32
RR263215	26,5 - 32
RR273315	27 - 33
RR283415	28 - 34
RR303615	30 - 36
RR323815	32 - 38
RR334015	33,5 - 40
RR364415	36 - 44
RR425015	42 - 50
RR485615	48 - 56

TIPO RA : in Alluminio

SPESSORE 1 mm

NS/RIF.	Ø min. Ø max.
RA061010	6 - 10
RA061210	6 - 12
RA081210	8 - 12
RA081410	8 - 14
RA101410	10 - 14
RA101610	10 - 16
RA142010	14 - 20

SPESSORE 1,5 mm

NS/RIF.	Ø min. Ø max.
RA061015	6 - 10
RA061215	6 - 12
RA081215	8 - 12
RA081415	8 - 14
RA081615	8 - 16
RA101415	10 - 14
RA101615	10 - 16
RA101815	10 - 18
RA102015	10 - 20
RA121615	12 - 16
RA121815	12 - 18
RA122015	12 - 20
RA131815	13,5 - 18
RA131915	13,5 - 19
RA132015	13,5 - 20
RA141815	14 - 18
RA142015	14 - 20
RA142215	14 - 22
RA162015	16 - 20
RA162215	16 - 22
RA162415	16 - 24
RA162615	16 - 26
RA172215	17 - 22
RA172315	17 - 23
RA182215	18 - 22
RA182415	18 - 24
RA182615	18 - 26
RA202615	20 - 26
RA202815	20 - 28
RA203015	20 - 30
RA212615	21,5 - 26
RA212715	21,5 - 27
RA212815	21,5 - 28
RA222615	22 - 26
RA222815	22 - 28
RA223015	22 - 30
RA233015	23 - 30
RA243015	24 - 30
RA243215	24 - 32
RA263215	26,5 - 32
RA273315	27 - 33
RA283415	28 - 34
RA303615	30 - 36
RA323815	32 - 38
RA334015	33,5 - 40
RA425015	42 - 50
RA485615	48 - 56

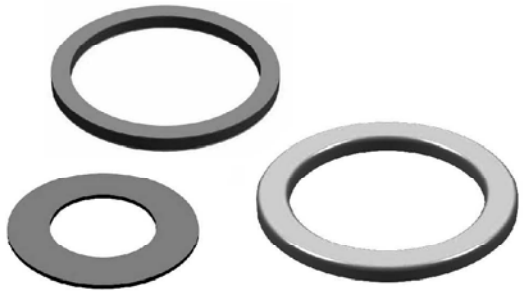

TIPO RF : in Fibra

SPESSORE 1 mm

NS/RIF.	Ø min. Ø max.
RF061010	6 - 10
RF061210	6 - 12
RF081210	8 - 12
RF081410	8 - 14
RF081610	8 - 16
RF101610	10 - 16
RF121810	12 - 18
RF122010	12 - 20
RF142010	14 - 20
RF162210	16 - 22
RF162410	16 - 24
RF182410	18 - 24
RF222810	22 - 28
RF243010	24 - 30
RF263210	26,5 - 32
RF283410	28 - 34
RF303610	30 - 36
RF323810	32 - 38

SPESSORE 1,5 mm

NS/RIF.	Ø min. Ø max.
RF061015	6 - 10
RF061215	6 - 12
RF081215	8 - 12
RF081415	8 - 14
RF081615	8 - 16
RF101415	10 - 14
RF101615	10 - 16
RF121815	12 - 18
RF142015	14 - 20
RF162215	16 - 22
RF182415	18 - 24
RF202615	20 - 26
RF222815	22 - 28
RF243015	24 - 30
RF263215	26,5 - 32
RF283415	28 - 34
RF303615	30 - 36
RF323815	32 - 38

PREFILTRI A CICLONE

Per FILTRI ARIA a secco e a bagno d' olio

Tipo : PF

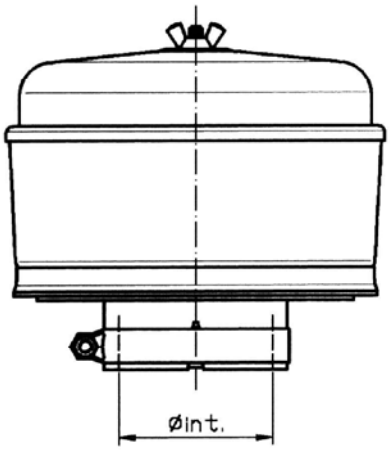

NS/RIF.	Ø int.
PF00F600	40
PF00F601	48
PF00F602	51
PF00F603	57
PF00F604	64 economico
PF00F605	64 FIAT 4955800
PF00F606	65
PF00F607	68
PF00F608	70 FIAT 4962643
PF00F609	76
PF00F610	77
PF00F611	96
PF00F612	100
PF00F613	102
PF00F614	115
PF00F615	127
PF00F616	152

Tipo : PFPL : PLASTICA DI RICAMBIO

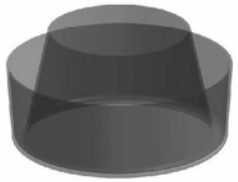

NS/RIF.	Ø est.
PFPL0143	143
PFPL0173	173
PFPL0270	270
PFPL0306	306

CAPPELLI PARAPIOGGIA

Per FILTRI ARIA a secco e a bagno d' olio

Tipo : PFC

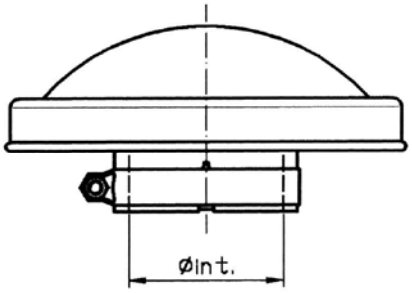

NS/RIF.	Ø int.
PFC0F617	40
PFC0F618	46
PFC0F619	47
PFC0F620	51
PFC0F621	57
PFC0F622	63
PFC0F623	64
PFC0F624	76
PFC0F625	96
PFC0F626	102
PFC0F627	115
PFC0F628	127
PFC0F629	153
PFC0F630	154
PFC0F631	179

FILTRI ARIA a secco

Tipo A : Con valvola di scarico polvere

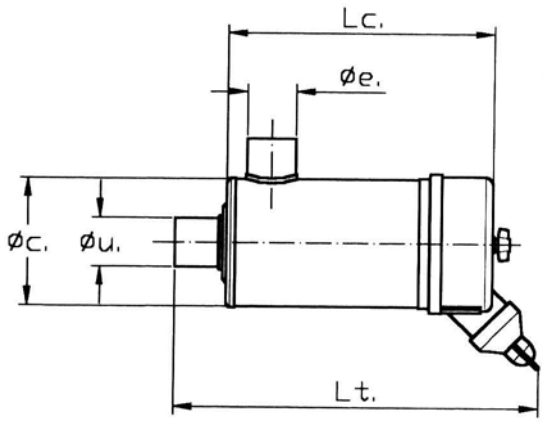

Tipo B : Con coperchio raccoglipolvere

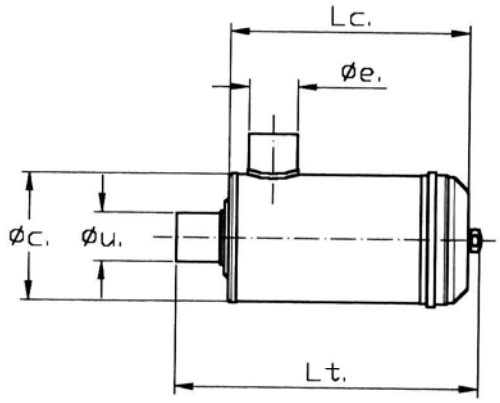

Tipo	NS/RIF.	Cartuccia primaria	Cartuccia sicurezza	Ø e.	Ø u.	Ø c.	Lt	Lc.	Pa1 m3/h	Pa2 m3/h
A	**F0511095**	CH05.11106	***	51	50,8	133	379	274	170	190
A	**F0511300**	CH05.11106	ST05.11108	51	50,8	133	379	274	150	170
A	**F0611053**	CH06.11038	***	63,5	57	165	393	293	220	250
A	**F0611301**	CH06.11038	ST06.11109	63,5	57	165	393	293	200	230
A	**F0611265**	CH06.11255	SC06.11269	63,5	76	165	393	293	210	240
A	**F0611303**	CH06.11295	***	76	76	165	508	396	280	320
A	**F0611294**	CH06.11295	ST06.11315	76	76	165	508	396	240	270
A	**F0811002**	CH08.11003	***	76	76	203	427	323	340	385
A	**F0811304**	CH08.11003	ST08.11110	76	76	203	427	323	300	340
A	**F0811306**	CH08.11288	***	95	88,9	203	518	402	440	500
A	**F0811287**	CH08.11288	ST08.11316	95	88,9	203	518	402	365	410
A	**F1011116**	CH10.11117	***	102	101,6	260	530	427	550	620
A	**F1011307**	CH10.11117	ST10.11239	102	101,6	260	530	427	480	540
B	**F1011313**	CH10.11117	***	102	101,6	260	490	427	550	620
B	**F1011314**	CH10.11117	ST10.11239	102	101,6	260	490	427	480	540
A	**F1011312**	CH10.11308	***	114	127	260	593	490	690	780
A	**F1011309**	CH10.11308	SC10.11317	114	127	260	593	490	565	640
B	**F1011310**	CH10.11308	***	114	127	260	553	490	690	780
B	**F1011311**	CH10.11308	SC10.11317	114	127	260	553	490	565	640
A	**F1211380**	CH12.11388	***	114	114	300	525	427	750	850
A	**F1211381**	CH12.11388	SC12.11390	114	114	300	525	427	660	748
B	**F1211382**	CH12.11388	***	114	114	300	492	427	750	850
B	**F1211383**	CH12.11388	SC12.11390	114	114	300	492	427	650	748
A	**F1211384**	CH12.11389	***	127	127	300	515	410	865	980
A	**F1211385**	CH12.11389	SC12.11391	127	127	300	515	410	740	840
B	**F1211386**	CH12.11389	***	127	127	300	482	410	865	975
B	**F1211387**	CH12.11389	SC12.11389	127	127	300	482	410	740	840
A	**F1413361**	CH14.13356	SC14.13357	152,2	152,2	356	700	580	1550	
A	**F1613711**	CH16.12253	SC16.12252	178	178	406	641	530	1850	

N.B. : Pa1 = PORTATA D' ARIA A 200 mmH2O
Pa2 = PORTATA D' ARIA A 250 mmH2O

VED. PAG. 46 : COLLARI DI SUPPORTO PER FILTRI

FILTRI ARIA a bagno d' olio
per piccoli motori

Tipo C : PER MOTORI CON CARBURATORE

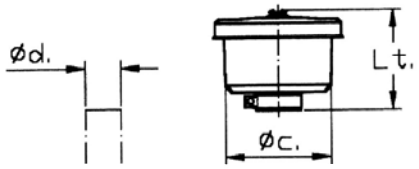

NS/RIF.	DESCRIZIONE	Ød.	Øc.	Lt.
FBOC1112	Mot. con carb. d.imb. 39mm	39	110	110

Tipo N : NORMALE

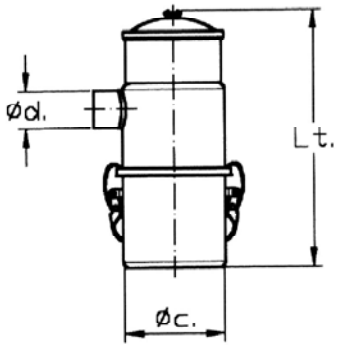

NS/RIF.	DESCRIZIONE	Ød.	Øc.	Lt.
FBON1114	Filtro a bagno d' olio	40	107	270
FBON1125	Filtro a bagno d' olio	40	96	248
FBON1143	Filtro a bagno d' olio	58	162	372
FBON1150	SLANZI DVA 700/790	58	162	240
FBON1207	SLANZI DVA 920/1030	47	130	185

Tipo S : FLANGIATO

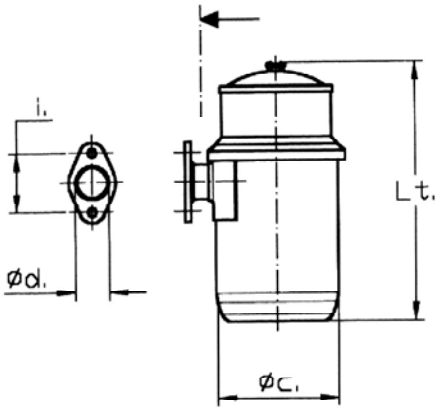

NS/RIF.	DESCRIZIONE	Ød.	Øc.	Lt.	i.
FBOS1140	LOMBARDINI LDA 450/510	34	130	251	64
FBOS1141	LOMBARDINI LDA 450/510 (prefiltro)	33	130	320	62
FBOS1144	LOMBARDINI LDA 96/100	38	130	251	72
FBOS1145	LOMBARDINI LDA 96/100 (prefiltro)	38	130	320	72
FBOS1147	LOMBARDINI LDA 500/503/520/522	32	130	297	56
FBOS1153	SLANZI DVA 1750/ 1750S2 (no prefiltro)	58	162	240	
FBOS1163	LOMBARDINI LDA 80	37	107	228	63
FBOS1164	SLANZI DVA 1500 (no pref.)	46	130	263	76
FBOS1177	SLANZI DVA 1800/2700 (no prefiltro)	56	162	301	40
FBOS1178	SLANZI DVA 3600 (no pref.)	62	180	330	40
FBOS1190	RUGGERINI RD 901/120	35	130	223	64
FBOS1194	ACME ADN 37/43		120	239	64
FBOS1195	ACME ADN 37/43 Verticali		120	239	
FBOS1196	ACME ADN 45/48/54/60		146		
FBOS1199	RUGGERINI RD 901/120	35	130	185	64
FBOS1204	SLANZI DVA 2350/1750S (no prefiltro)		162	284	
FBOS1213	SLANZI DVA 2350/1750S		162	250	
FBOS1218	ACME ADN 48/54/60 Verticali		146	267	

FILTRI ARIA a bagno d' olio

Tipo FBO

IN DOTAZIONE :

PREFILTRO A CICLONE **oppure** **CAPPELLO ASPIRATORE PARAPIOGGIA**

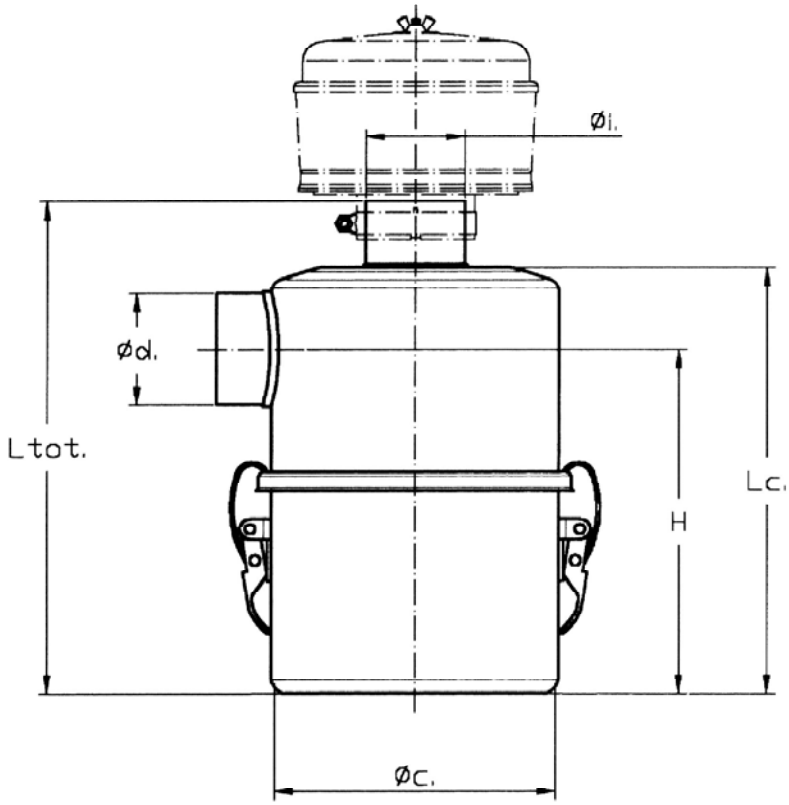

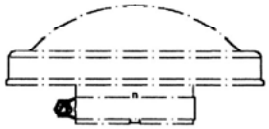

Prezzi riferiti a kit FILTRO + PREFILTRO

NS/RIF.	Ø d.	Ø i.	Ø c.	Ltot	Lc.	H	PORTATA Lt / min
FBO00006	57	57	164	293	252	201	3000
FBO00007	57	57	164	348	307	260	4000
FBO00008	65	65	187	385	334	273	5500
FBO00009	93	93	266	451	397	321	8000
FBO00010	93	93	266	529	475	399	10000
FBO00011	114	114	322	558	503	412	12000
FBO02062	74	65	185	324	280	225	6000
FBO02925	92	93	233	447	378	318	6000
FBO02926	70	93	233	447	378	318	6000

N.B. : DISPONIBILI RICAMBI DI USURA

KIT ASPIRAZIONE POLVERE
da filtro - a silenziatore

Tipo PJ

EVITA INTASAMENTI DEL FILTRO E
NE RIDUCE LA MANUTENZIONE DEL 70%

INDISPENSABILE IN AMBIENTI PARTICOLARMENTE POLVEROSI

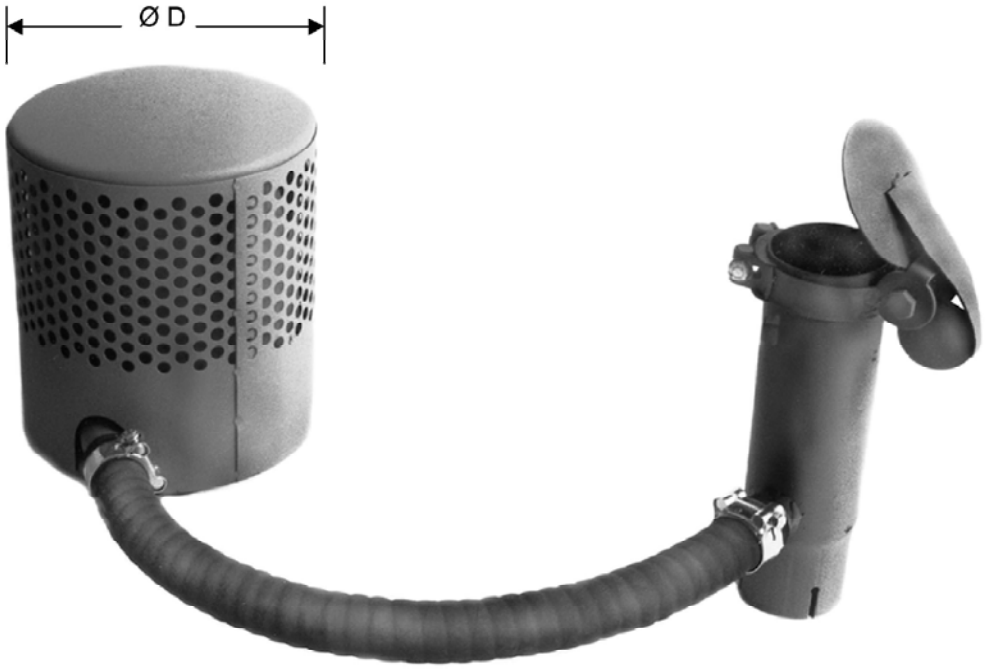

CICLONE : da montare al posto del prefiltro

EIETTORE : da montare all' estremità del silenziatore

	NS/RIF.	POTENZA MOT. HP	Ø D
CICLONE	**PJC00681**	fino a 60	180
	PJC00682	da 60 a 180	230
	PJC00682G	da 180 a 300	300
EIETTORE	**PJE00683**	da 30 a 140	
	PJE00683G	da 140 a 300	

N.B. : Il Ø di imbocco CICLONE ed EIETTORE e della lunghezza del tubo in gomma avviene all' ordine .
Accessori non compresi nel prezzo (ved. tubo TFG0032 pag.32) .

CORDE TRECCIATE

Per guarnizioni di tenuta:

TRECCIA IN FIBRA CERAMICA SILICONICA GRAFFITATA (Cod. RFCTREC00)

RESISTENZA FINO A 600 °C

- **Cod. RFCTREC07** Ø = 7 mm
- **Cod. RFCTREC08** Ø = 8 mm
- **Cod. RFCTREC09** Ø = 9 mm

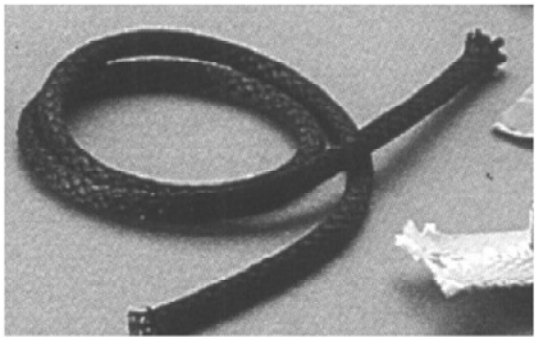

CORDA GRASSATA (Cod. CORGRAS00) **NON RESISTE AL CALORE**

- **Cod. CORGRAS06** Ø = 6 mm
- **Cod. CORGRAS08** Ø = 8 mm
- **Cod. CORGRAS10** Ø = 10 mm

CORDA GRASSATA GRAFFITATA (Cod. CORGRAF00) **NON RESISTE AL CALORE**

- **Cod. CORGRAF06** Ø = 6 mm
- **Cod. CORGRAF08** Ø = 8 mm
- **Cod. CORGRAF10** Ø = 10 mm

A RICHIESTA SI FORNISCONO ALTRI DIAMETRI E SEZIONI

CORDE IN NYLON

Per tenuta di sicurezza, antiscivolo:

RESISTENZA FINO A 60 °C

- **Cod. CORDATR05** Ø = 5 mm
- **Cod. CORDATR06** Ø = 6 mm
- **Cod. CORDATR08** Ø = 8 mm
- **Cod. CORDATR10** Ø = 10 mm
- **Cod. CORDATR12** Ø = 12 mm
- **Cod. CORDATR14** Ø = 14 mm
- **Cod. CORDATR16** Ø = 16 mm
- **Cod. CORDATR18** Ø = 18 mm
- **Cod. CORDATR20** Ø = 20 mm
- **Cod. CORDATR22** Ø = 22 mm

FORNITA IN BOBINE DA MT 100, A RICHIESTA ALTRI DIAMETRI

RIVESTIMENTI TERMOISOLANTI

Per ricopertura di marmitte e tubi :

FASCE ANTICALORE IN FIBRA DI VETRO (Cod. RFV00010)

RESISTENZA FINO A 500 °C

- **Cod. RFV00010A** sp. 3 mm H = 50 mm
- **Cod. RFV00010B** sp. 3 mm H = 100 mm
- **Cod. RFV00010C** sp. 3 mm H = 1000 mm
- **Cod. RFV00010D** sp. 2 mm H = 200 mm

FASCE ANTICALORE IN FIBRA CERAMICA (Cod. RFC00011)

RESISTENZA FINO A 800 °C

- **Cod. RFC00011A** sp. 3 mm H = 40 mm
- **Cod. RFC00011B** sp. 3 mm H = 50 mm
- **Cod. RFC00011C** sp. 3 mm H = 100 mm

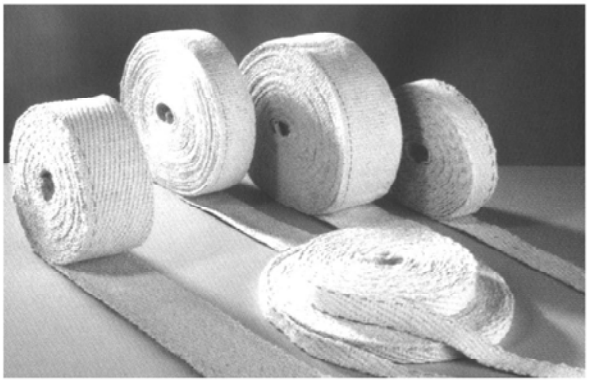

CALZA IN FIBRA DI VETRO (Cod. RFC00012) ***RESISTENZA FINO A 500 °C***

- **Cod. RFV00012A** sp. 3 mm Ø = 40 mm
- **Cod. RFV00012B** sp. 3 mm Ø = 80 mm
- **Cod. RFV00012C** sp. 3 mm Ø = 100 mm

CALZA IN FIBRA CERAMICA (Cod. RFC00013) ***RESISTENZA FINO A 800 °C***

- **Cod. RFC00013A** sp. 3 mm Ø = 50 mm
- **Cod. RFC00013B** sp. 3 mm Ø = 80 mm
- **Cod. RFC00013C** sp. 3 mm Ø = 100 mm

COPERTURE TERMICHE

PER MARMITTE, TURBINE, TUBI COLLETTORI
RESISTENZA FINO A 500 °C

CODICE RPT0003 **: Tessuto e feltro in fibra di vetro sp. 12 mm**
LH 230 mm, $Ø_{INT}$ 160 mm, $Ø_{EST}$ 180 mm

CODICE RPT0009 **: Tessuto e feltro in fibra di vetro sp. 12 mm**
LH 230 mm, $Ø_{INT}$ 230 mm, $Ø_{EST}$ 250 mm

CODICE RPT0008 **: Tessuto e feltro in fibra di vetro sp. 12 mm**

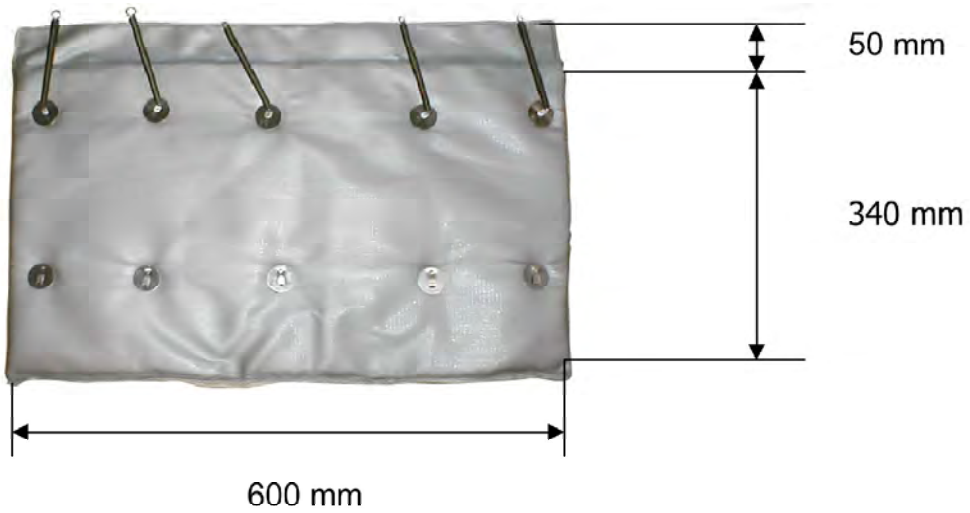

ISOLANTI TERMOACUSTICI E FONOASSORBENTI

STRUTTURA DEL MATERIALE:

- Materiale in poliuretano espanso flessibile a base di poliestere, ottenuto da mescole di intermedi ed agenti espandenti.

CARATTERISTICHE:

- Autoestinguenza: secondo norma UL 94 HF1
- Densità: 30 kg/m^3
- Colore: grigio antracite
- Temp. di applicazione: - 40 + 120°C

DIMENSIONI:

- Si forniscono in rotoli LUNGHEZZA a richiesta, ALTEZZA e SPESSORE a listino.

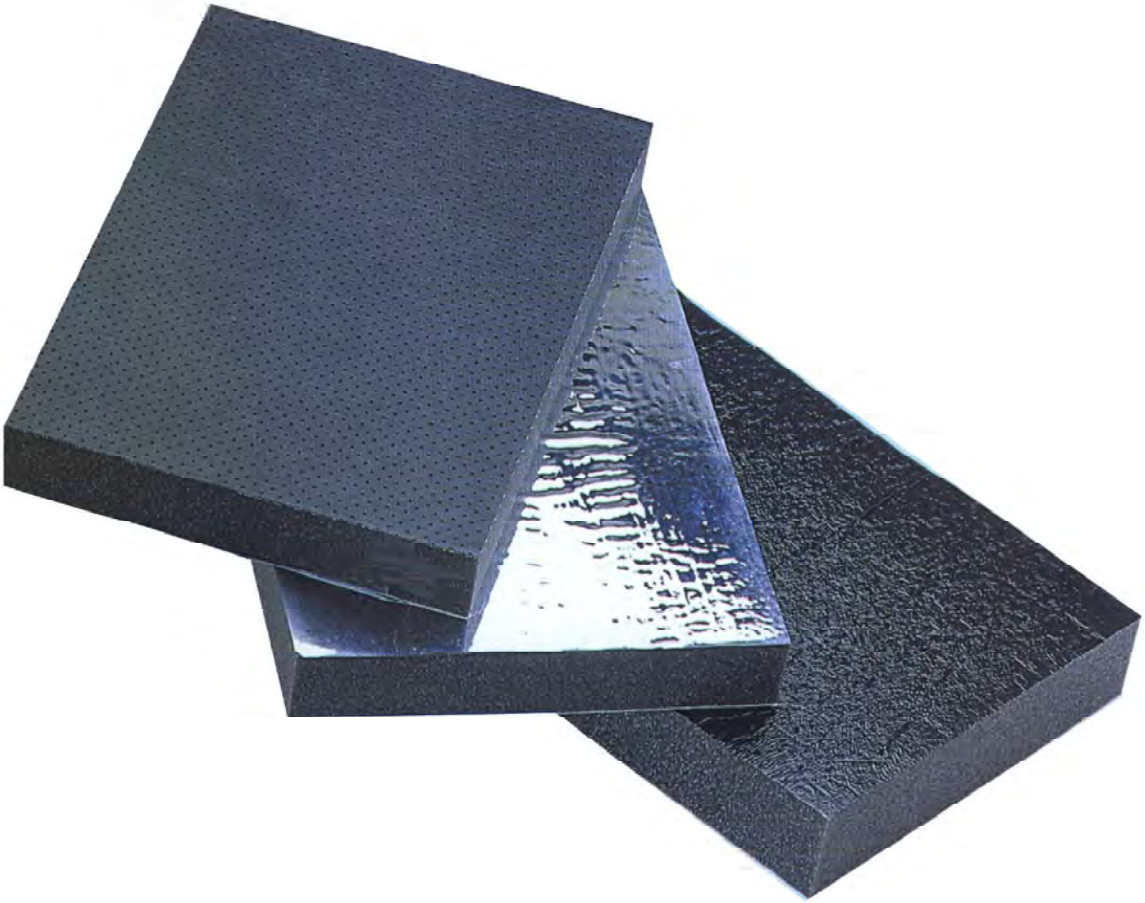

ISOLANTI TERMOACUSTICI E FONOASSORBENTI

RIVESTIMENTO ESTERNO: FILM POLIURETANO

FONOASSORBENTE

ANTIOLIO

- *Resina poliestere + film poliuretano 25 micron liscio + adesivo*
- *Colore: nero*
- *Rotoli: H 1500 mm*

CODICE	SP mm
FONA05POL	5
FONA10POL	10
FONA15POL	15
FONA20POL	20
FONA25POL	25
FONA30POL	30
FONA40POL	40
FONA50POL	50

APPLICAZIONI:

COFANI MOTORE

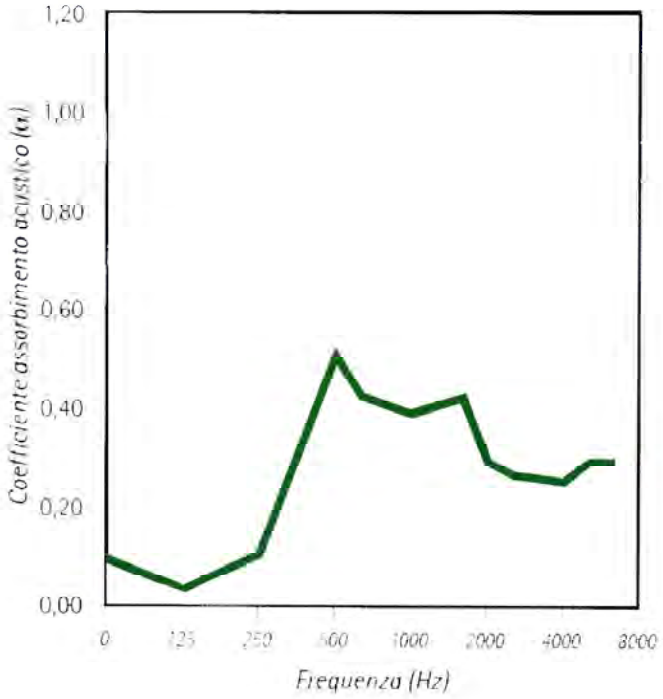

SPESSORE 20 mm

ISOLANTI TERMOACUSTICI E FONOASSORBENTI

RIVESTIMENTO ESTERNO: FILM ALLUMINIO

ISOLAMENTO TERMOACUSTICO

- *Resina poliestere + film ALLUMINIO 50 micron liscio + adesivo*
- *Rotoli: H 1500 mm*

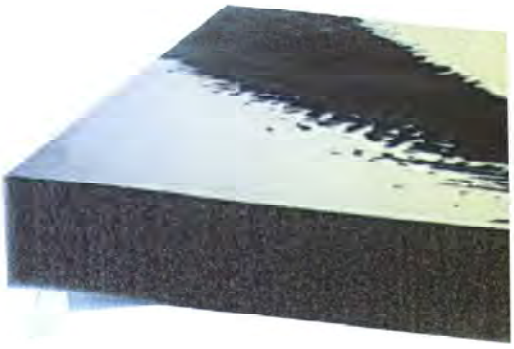

CODICE	SP mm
FONA10ALU	10
FONA15ALU	15
FONA20ALU	20
FONA25ALU	25

APPLICAZIONI:

COFANI MOTORE

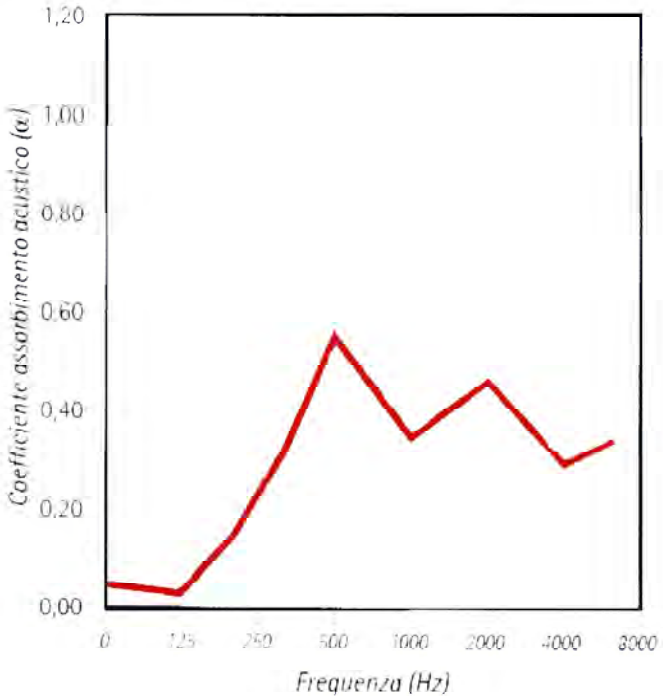

SPESSORE 20 mm

ISOLANTI TERMOACUSTICI E FONOASSORBENTI

RIVESTIMENTO ESTERNO: FILM PVC

FONOASSORBENTE

- *Resina poliestere + film PVC + adesivo*
- *Fonoassorbente con finta pelle con supporto tessuto forato e non*
- *Colore: nero*
- *Rotoli: H 1500 mm*

CODICE	SP mm
FONA10PVC	10
FONA15PVC	15
FONA20PVC	20
FONA25PVC	25
FONA30PVC	30

APPLICAZIONI:

CABINE

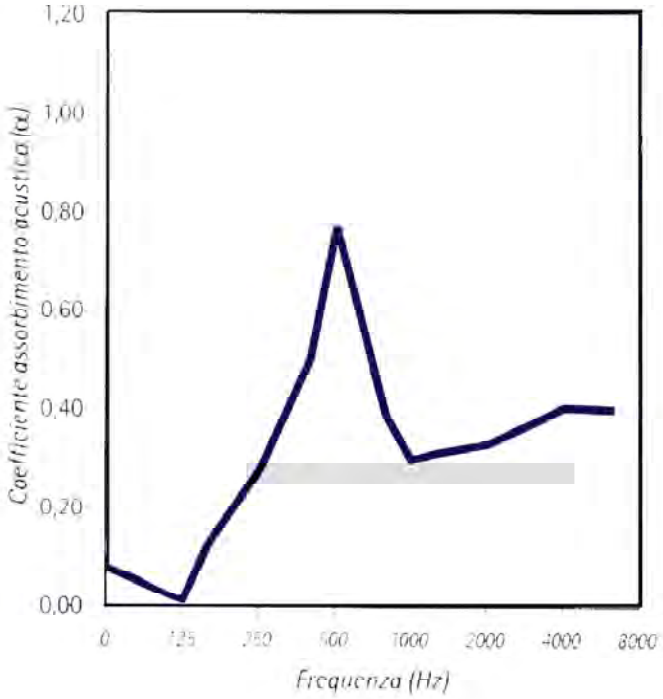

SPESSORE 20 mm

ISOLANTI TERMOACUSTICI E FONOASSORBENTI

STRUTTURA DEL MATERIALE:

- Materiale realizzato accoppiando due strati di poliuretano espanso flessibile a base di poliestere, ottenuto da mescole di intermedi ed agenti espandenti con all'interno uno strato di antirombo dello spessore di 0,35 (4,2 kg / mq).

CARATTERISTICHE:

- Autoestinguenza: secondo norma UL 94 HF1
- Densità: 30 kg/m^3
- Colore: grigio antracite
- Temp. di applicazione: - 40 + 120°C
- Conducibilità termica: 0,032 Kcal/Mh 20°C

DIMENSIONI:

- Si forniscono in rotoli LUNGHEZZA a richiesta, ALTEZZA e SPESSORE a listino.

ISOLANTI TERMOACUSTICI E FONOASSORBENTI

RIVESTIMENTO ESTERNO: FILM POLIURETANO

ISOLAMENTO ACUSTICO ANTIOLIO

- *Resina poliestere* + strato di antirombo 0,35 mm + *resina poliestere + film POLIURETANO 25 micron liscio + adesivo*
- *Rotoli: H 1000 mm*

CODICE	SP mm
FONA12POLPU	12
FONA24POLPU	24
FONA32POLPU	32

APPLICAZIONI:

COFANI MOTORE

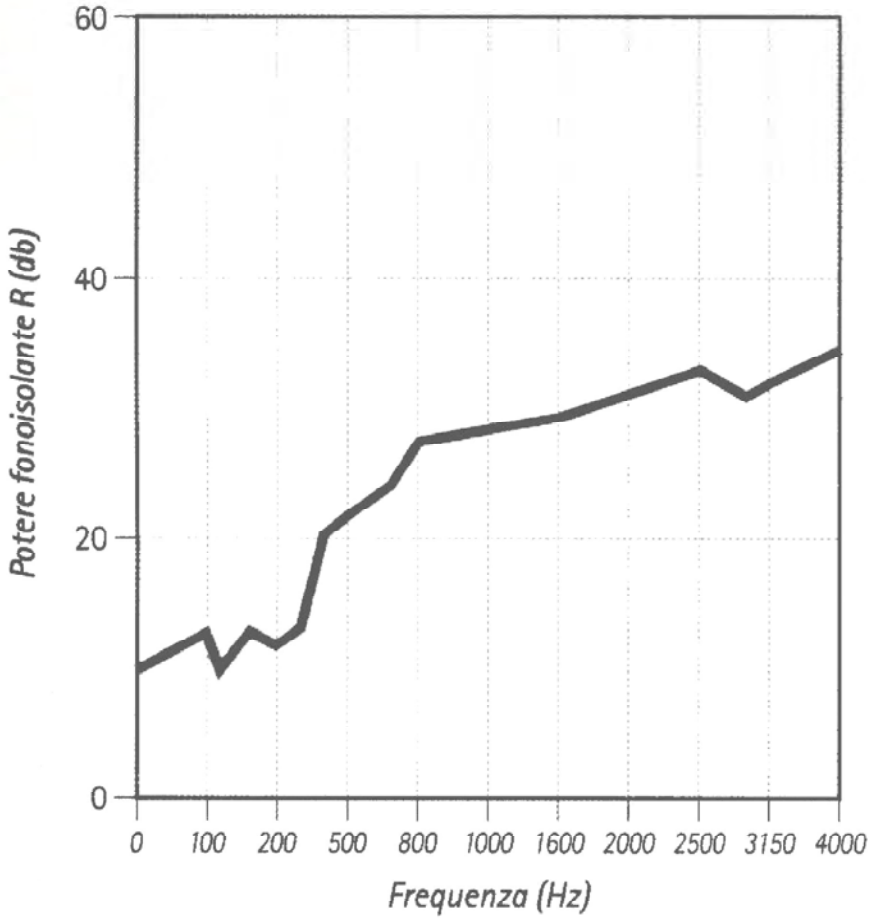

SPESSORE 20 mm

ISOLANTI TERMOACUSTICI E FONOASSORBENTI

RIVESTIMENTO ESTERNO: FILM ALLUMINIO

ISOLAMENTO ACUSTICO

- *Resina poliestere* + strato di antirombo 0,35 mm + *resina poliestere + film ALLUMINIO 50 micron liscio + adesivo*
- *Rotoli: H 1000 mm*

CODICE	SP mm
FONA12ALUPU	12
FONA24ALUPU	24
FONA32ALUPU	32

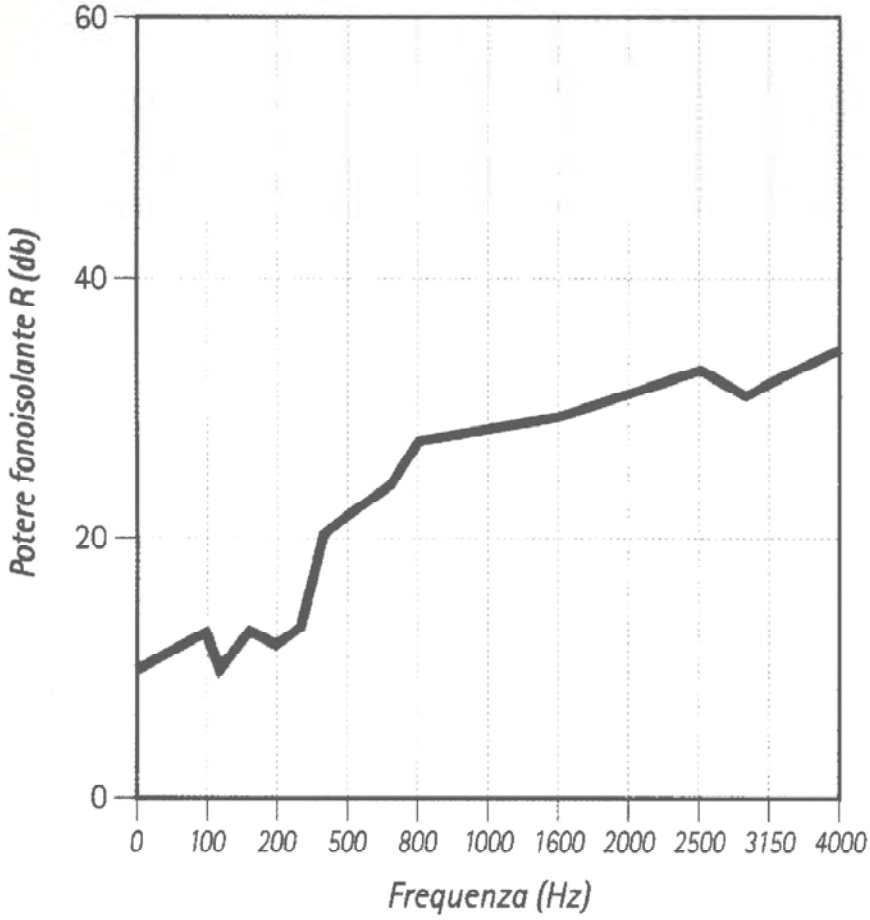

APPLICAZIONI:

COFANI MOTORE

SPESSORE 20 mm

ISOLANTI TERMOACUSTICI E FONOASSORBENTI

RIVESTIMENTO ESTERNO: FILM PVC

ISOLAMENTO ACUSTICO

- *Resina poliestere* + strato di antirombo 0,35 mm + *resina poliestere + film PVC + adesivo*
- *Rotoli: H 1000 mm*

CODICE	SP mm
FONA12PVCPU	12
FONA24PVCPU	24
FONA32PVCPU	32

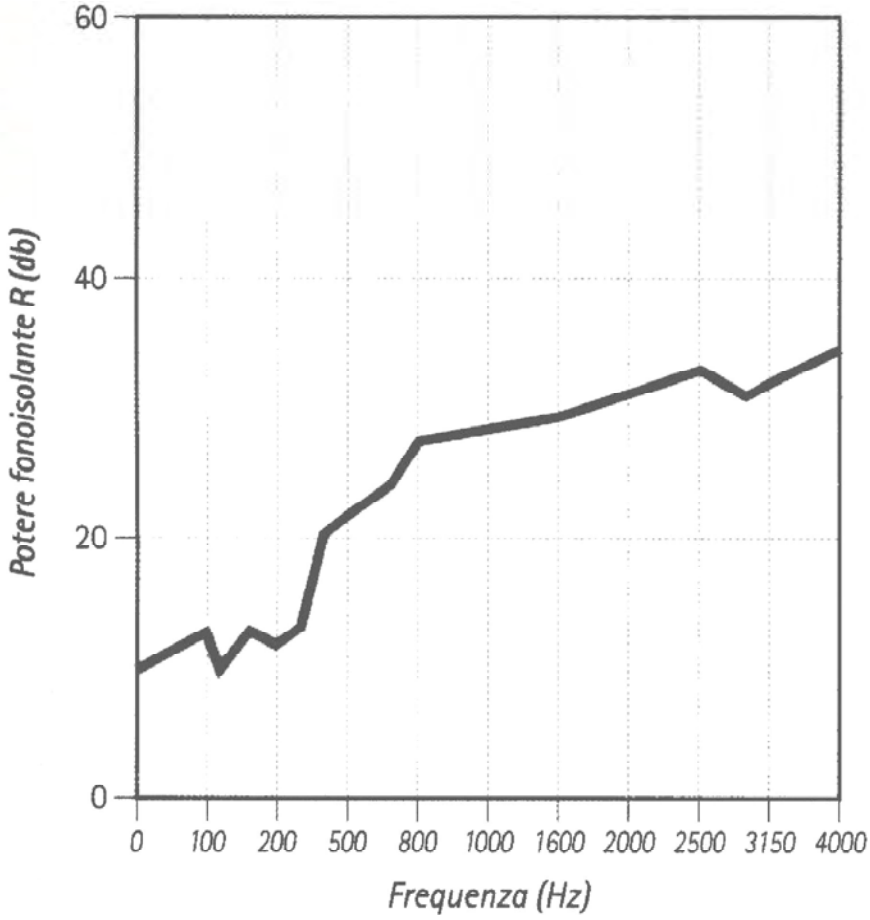

APPLICAZIONI:

CABINE

SPESSORE 20 mm

N.B. SOTTRARRE LA CURVA DI SINISTRA PER CALCOLARE L'ABBATTIMENTO TOTALE

ISOLANTI TERMOACUSTICI E FONOASSORBENTI

STRUTTURA DEL MATERIALE: - **Pannello in fibra di vetro, sp 7 mm + ALLUMINIO + ADESIVO, flessibile.**

CARATTERISTICHE: - **Temp. di applicazione: comincia a cristallizzare a 550°C**

DIMENSIONI: - **Si forniscono in pannelli di 1000x1000 o 1000x2000 mm**

APPLICAZIONI: - **Rivestimenti per cofani motore**

CODICE: FONAKT600

TUBO FLESSIBILE ONDULATO

Tubo flessibile ondulato in acciaio inox AISI 321

Caratteristiche: La buona flessibilità e le elevate caratteristiche di affidabilità , lunga durata e tenuta alla pressione unitamente all'ottimo potere smorzante nei confronti delle vibrazioni fanno si che la serie TFMAHB consenta una soluzione ottimale nei casi più frequenti di connessione statica o dinamica , per casi di pressioni molto elevate vedere il NS TFMA

Impiego: Compensa le vibrazioni nei condotti di scarico di qualunque tipo di motore e macchina

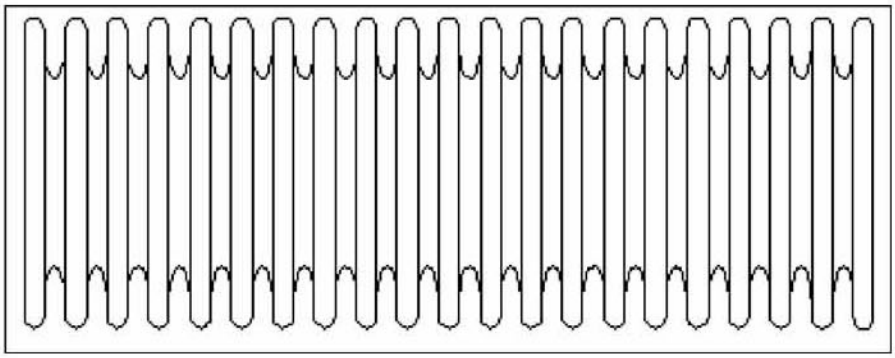

Ns codice	DN pollici	DI mm	Toll ± mm	De mm	Toll ± mm	PN bar
TFMAHB247040	1"1/2	40,0	0,5	52,0	1,0	2
TFMAHB247050	2"	51,5	0,5	65,5	1,0	1
TFMAHB247060	-	60,3	0.6	74,0	1,5	1
TFMAHB247065	2"1/2	66,0	0,6	85,4	1,2	1
TFMAHB247070	-	70,3	0,6	85,0	1,5	1
TFMAHB247075	3"	76,6	0,6	97,5	1,2	1
TFMAHB247080	-	80,4	1,0	98,0	1,5	1
TFMAHB247100	4"	103,0	1,0	125,0	1,2	1
TFMAHB247125	5"	127,5	1,2	151,5	1,2	1
TFMAHB247150	6"	151,5	1,0	177,0	1,2	0,8
TFMAHB247200	8"	200	0,8	227	0,8	0,8
TFMAHB247250	10"	250	0,8	282	0,8	0,6
TFMAHB247300	12"	300	1,0	335	1,0	0,5

Per misure non indicate inoltrare richiesta al NS ufficio

CONI DI RIDUZIONE
RICAVATI DA TUBO / FORMATI A FREDDO

CODICE	D mm	D1 mm	T mm	T1 mm
BBRI0027X17	26,9	17,0	2,3	2,0
BBRI0027X21	26,9	21,3	2,3	2,0
BBRI0033X27	33,7	26,9	2,6	2,3
BBRI0033X21	33,7	21,3	2,6	2,0
BBRI0042X33	42,4	33,7	2,6	2,6
BBRI0042X27	42,4	26,9	2,6	2,3
BBRI0042X21	42,4	21,3	2,6	2,0
BBRI0048X42	48,3	42,4	2,6	2,6
BBRI0048X33	48,3	33,7	2,6	2,6
BBRI0048X27	48,3	26,9	2,6	2,3
BBRI0048X21	48,3	21,3	2,6	2,0
BBRI0060X48	60,3	48,3	2,9	2,6
BBRI0060X42	60,3	42,4	2,9	2,6
BBRI0060X33	60,3	33,7	2,9	2,6
BBRI0060X27	60,3	26,9	2,9	2,3
BBRI007X60	70,0	60,3	2,9	2,9
BBRI0070X48	70,0	48,3	2,9	2,6
BBRI0070X42	70,0	42,4	2,9	2,6
BBRI0076X60	76,1	60,3	2,9	2,9
BBRI0076X48	76,1	48,3	2,9	2,6
BBRI0076X42	76,1	42,4	2,9	2,6
BBRI0076X33	76,1	33,7	2,9	2,6
BBRI0089X73	88,9	76,1	3,2	2,9
BBRI0089X70	88,9	70,0	3,2	2,9
BBRI0089X60	88,9	60,3	3,2	2,9
BBRI0089X48	88,9	48,3	3,2	2,6
BBRI0102X89	101,6	88,9	3,6	3,2

CONI DI RIDUZIONE
RICAVATI DA TUBO / FORMATI A FREDDO

CODICE	D mm	D1 mm	T mm	T1 mm
BBRI0102X76	101,6	76,1	3,6	2,9
BBRI0102X70	101,6	70,0	3,6	2,9
BBRI0102X60	101,6	60,3	3,6	2,9
BBRI0102X48	101,6	48,3	3,6	2,6
BBRI018X89	108,0	88,9	3,6	3,2
BBRI0108X76	108,0	76,1	3,6	2,9
BBRI0108X70	108,0	70,0	3,6	2,9
BBRI0108X60	108,0	60,3	3,6	2,9
BBRI0108X48	108,0	48,3	3,6	2,6
BBRI0114X102	114,3	101,6	3,6	3,6
BBRI0114X089	114,3	88,9	3,6	3,2
BBRI0114X076	114,3	76,1	3,6	2,9
BBRI0114X070	114,3	70,0	3,6	2,9
BBRI0114X060	114,3	60,3	3,6	2,9
BBRI0114X048	114,3	48,3	3,6	2,6
BBRI0133X114	133,0	114,3	4,0	3,6
BBRI0133X108	133,0	108,0	4,0	3,6
BBRI0133X102	133,0	101,6	4,0	3,6
BBRI0133X089	133,0	88,9	4,0	3,2
BBRI0133X076	133,0	76,1	4,0	2,9
BBRI0133X070	133,0	70,0	4,0	2,9
BBRI0133X060	133,0	60,3	4,0	2,9
BBRI0139X133	139,7	133,0	4,0	4,0
BBRI0139X114	139,7	114,3	4,0	3,6
BBRI0139X108	139,7	108,0	4,0	3,6
BBRI0139X102	139,7	101,6	4,0	3,6
BBRI0139X089	139,7	88,9	4,0	3,2

CONI DI RIDUZIONE
RICAVATI DA TUBO / FORMATI A FREDDO

CODICE	D mm	D1 mm	T mm	T1 mm
BBRI0139X076	139,7	76,1	4,0	2,9
BBRI0139X070	139,7	70,0	4,0	2,9
BBRI0139X060	139,7	60,3	4,0	2,9
BBRI0159X139	159,0	139,7	4,5	4,0
BBRI0159X133	159,0	133,0	4,5	4,0
BBRI0159X114	159,0	114,3	4,5	3,6
BBRI0159X108	159,0	108,0	4,5	3,6
BBRI0159X102	159,0	101,6	4,5	3,6
BBRI0159X089	159,0	88,9	4,5	3,2
BBRI0159X076	159,0	76,1	4,5	2,9
BBRI0168X159	168,3	159,0	4,5	4,5
BBRI0168X139	168,3	139,7	4,5	4,0
BBRI0168X133	168,3	133,0	4,5	4,0
BBRI0168X114	168,3	114,3	4,5	3,6
BBRI0168X108	168,3	108,0	4,5	3,6
BBRI0168X102	168,3	101,6	4,5	3,6
BBRI0168X089	168,3	88,9	4,5	3,2
BBRI0193X168	193,7	168,3	5,6	4,5
BBRI0193X159	193,7	159,0	5,6	4,5
BBRI0193X139	193,7	139,7	5,6	4,0
BBRI0193X133	193,7	133,0	5,6	4,0
BBRI0193X114	193,7	114,3	5,6	3,6
BBRI0219X193	219,1	193,7	6,3	5,6
BBRI0219X168	219,1	168,3	6,3	4,5
BBRI0219X159	219,1	159,0	6,3	4,5
BBRI0219X139	219,1	139,7	6,3	4,0
BBRI0219X133	219,1	133,0	6,3	4,0

CONI DI RIDUZIONE
RICAVATI DA TUBO / FORMATI A FREDDO

CODICE	D mm	D1 mm	T mm	T1 mm
BBRI0219X114	219,1	114,3	6,3	3,6
BBRI0244X219	244,5	219,1	6,3	6,3
BBRI0244X193	244,5	193,7	6,3	5,6
BBRI0244X168	244,5	168,3	6,3	4,5
BBRI0244X159	244,5	159,0	6,3	4,5
BBRI0273X244	273,0	244,5	6,3	6,3
BBRI0273X219	273,0	219,1	6,3	6,3
BBRI0273X193	273,0	193,7	6,3	5,6
BBRI0273X168	273,0	168,3	6,3	4,5
BBRI0273X159	273,0	159,0	6,3	4,5
BBRI0273X139	273,0	139,7	6,3	4,0
BBRI0273X114	273,0	114,3	6,3	3,6
BBRI0323X273	323,9	273,0	7,1	6,3
BBRI0323X244	323,9	244,5	7,1	6,3
BBRI0323X219	323,9	219,1	7,1	6,3
BBRI0323X193	323,9	193,7	7,1	5,6
BBRI0323X168	323,9	168,3	7,1	4,5
BBRI0355X323	355,6	323,9	8,0	7,1
BBRI0355X273	355,6	273,0	8,0	6,3
BBRI0355X244	355,6	244,5	8,0	6,3
BBRI0355X219	355,6	219,1	8,0	6,3
BBRI0368X323	368,0	323,9	8,0	7,1
BBRI0368X273	368,0	273,0	8,0	6,3
BBRI0368X244	368,0	244,5	8,0	6,3
BBRI0368X219	368,0	219,1	8,0	6,3
BBRI0406X368	406,4	368,0	8,8	8,0
BBRI0406X355	406,4	355,6	8,8	8,0

CONI DI RIDUZIONE
RICAVATI DA TUBO / FORMATI A FREDDO

CODICE	D mm	D1 mm	T mm	T1 mm
BBRI0406X323	406,4	323,9	8,8	7,1
BBRI0406X273	406,4	273,0	8,8	6,3
BBRI0419X368	419,0	368,0	10,0	8,0
BBRI0419X355	419,0	355,6	10,0	8,0
BBRI0419X323	419,0	323,9	10,0	7,1
BBRI0419X273	419,0	273,0	10,0	6,3

RIDUZIONI CONCENTRICHE
EN 10253-1 - DIN 2616/2 – ISO 3419

CODICE	D mm	D1 mm	T mm	T1 mm
BBRD0027X21	26,9	21,3	2,3	2,0
BBRD0033X27	33,7	26,9	2,6	2,3
BBRD0033X21	33,7	21,3	2,6	2,0
BBRD0042X33	42,4	33,7	2,6	2,6
BBRD0042X27	42,4	26,9	2,6	2,3
BBRD0042X21	42,4	21,3	2,6	2,0
BBRD0048X42	48,3	42,4	2,6	2,6
BBRD0048X33	48,3	33,7	2,6	2,6
BBRD0048X27	48,3	26,9	2,6	2,3
BBRD0048X21	48,3	21,3	2,6	2,0
BBRD0060X48	60,3	48,3	2,9	2,6
BBRD0060X42	60,3	42,4	2,9	2,6
BBRD0060X33	60,3	33,7	2,9	2,6
BBRD0060X27	60,3	26,9	2,9	2,3
BBRD0060X21	60,3	21,3	2,9	2,0
BBRD0070X60	70,0	60,3	2,9	2,9
BBRD0070X48	70,0	48,3	2,9	2,6
BBRD0070X42	70,0	42,4	2,9	2,6
BBRD0070X33	70,0	33,7	2,9	2,6
BBRD0073X60	76,1	60,3	2,9	2,9
BBRD0073X48	76,1	48,3	2,9	2,6
BBRD0073X42	76,1	42,4	2,9	2,6
BBRD0073X33	76,1	33,7	2,9	2,6
BBRD0073X27	76,1	26.9	2,9	2,3
BBRD0073X21	76,1	21,3	2,9	2,0
BBRD0089X73	88,9	76,1	3,2	2,9
BBRD0089X70	88,9	70,0	3,2	2,9

RIDUZIONI CONCENTRICHE
EN 10253-1 - DIN 2616/2 – ISO 3419

CODICE	D mm	D1 mm	T mm	T1 mm
BBRD0089X60	88,9	60,3	3,2	2,9
BBRD0089X48	88,9	48,3	3,2	2,6
BBRD0089X42	88,9	42,4	3,2	2,6
BBRD0089X33	88,9	33,7	3,2	2,6
BBRD0089X27	88,9	26,9	3,2	2,3
BBRD0102X89	101,6	88,9	3,6	3,2
BBRD0102X76	101,6	76,1	3,6	2,9
BBRD0102X60	101,6	60,3	3,6	2,9
BBRD0102X48	101,6	48,3	3,6	2,6
BBRD0108X89	108,0	88,9	3,6	3,2
BBRD0108X76	108,0	76,1	3,6	2,9
BBRD0108X70	108,0	70,0	3,6	2,9
BBRD0108X60	108,0	60,3	3,6	2,9
BBRD0108X48	108,0	48,3	3,6	2,6
BBRD0108X42	108,0	42,4	3,6	2,6
BBRD0108X33	108,0	33,7	3,6	2,6
BBRD0114X108	114,3	108,0	3,6	3,6
BBRD0114X102	114,3	101,6	3,6	3,6
BBRD0114X089	114,3	88,9	3,6	3,2
BBRD0114X073	114,3	76,1	3,6	2,9
BBRD0114X060	114,3	60,3	3,6	2,9
BBRD0114X048	114,3	48,3	3,6	2,6
BBRD0114X042	114,3	42,4	3,6	2,6
BBRD0114X033	114,3	33,7	3,6	2,6
BBRD0133X114	133,0	114,3	4,0	3,6
BBRD133X108	133,0	108,0	4,0	3,6
BBRD133X089	133,0	88,9	4,0	3,2

RIDUZIONI CONCENTRICHE
EN 10253-1 - DIN 2616/2 – ISO 3419

CODICE	D mm	D1 mm	T mm	T1 mm
BBRD0133X076	133,0	76,1	4,0	2,9
BBRD0133X070	133,0	70,0	4,0	2,9
BBRD0133X060	133,0	60,3	4,0	2,9
BBRD0141X114	139,7	114,3	4,0	3,6
BBRD0139X108	139,7	108,0	4,0	3,6
BBRD0139X102	139,7	101,6	4,0	3,6
BBRD0141X089	139,7	88,9	4,0	3,2
BBRD0141X073	139,7	76,1	4,0	2,9
BBRD0141X060	139,7	60,3	4,0	2,9
BBRD0159X139	159,0	139,7	4,5	4,0
BBRD0159X133	159,0	133,0	4,5	4,0
BBRD0159X114	159,0	114,3	4,5	3,6
BBRD0159X108	159,0	108,0	4,5	3,6
BBRD0159X089	159,0	88,9	4,5	3,2
BBRD0159X076	159,0	76,1	4,5	2,9
BBRD0159X060	159,0	60,3	4,5	2,9
BBRD0168X159	168,3	159,0	4,5	4,5
BBRD0168X141	168,3	139,7	4,5	4,0
BBRD0168X133	168,3	133,0	4,5	4,0
BBRD0168X144	168,3	114,3	4,5	3,6
BBRD0168X108	168,3	108,0	4,5	3,6
BBRD0168X102	168,3	101,6	4,5	3,6
BBRD0168X89	168,3	88,9	4,5	3,2
BBRD0168X073	168,3	76,1	4,5	2,9
BBRD0168X060	168,3	60,3	4,5	2,9
BBRD0193X168	193,7	168,3	5,6	4,5
BBRD0193X159	193,7	159,0	5,6	4,5

RIDUZIONI CONCENTRICHE
EN 10253-1 - DIN 2616/2 – ISO 3419

CODICE	D mm	D1 mm	T mm	T1 mm
BBRD0193X139	193,7	139,7	5,6	4,0
BBRD0193X133	193,7	133,0	5,6	4,0
BBRD0193X114	193,7	114,3	5,6	3,6
BBRD0193X108	193,7	108,0	5,6	3,6
BBRD0193X102	193,7	101,6	5,6	3,6
BBRD0193X089	193,7	88,9	5,6	3,2
BBRD0219X193	219,1	193,7	6,3	5,6
BBRD0219X168	219,1	168,3	6,3	4,5
BBRD0219X159	219,1	159,0	6,3	4,5
BBRD0219X141	219,1	139,7	6,3	4,0
BBRD0219X133	219,1	133,0	6,3	4,0
BBRD0219X114	219,1	114,3	6,3	3,6
BBRD219X108	219,1	108,0	6,3	3,6
BBRD0219X102	219,1	101,6	6,3	3,6
BBRD0219X089	219,1	88,9	6,3	3,2
BBRD0219X073	219,1	76,1	6,3	2,9
BBRD0273X219	273,0	219,1	6,3	6,3
BBRD0273X193	273,0	193,7	6,3	5,6
BBRD0273X168	273,0	168,3	6,3	4,5
BBRD0273X159	273,0	159,0	6,3	4,5
BBRD0273X141	273,0	139,7	6,3	4,0
BBRD0273X133	273,0	133,0	6,3	4,0
BBRD0273X114	273,0	114,3	6,3	3,6
BBRD0273X108	273,0	108,0	6,3	3,6
BBRD0323X273	323,9	273,0	7,1	6,3
BBRD0323X219	323,9	219,1	7,1	6,3
BBRD0323X168	323,9	168,3	7,1	4,5

RIDUZIONI CONCENTRICHE
EN 10253-1 - DIN 2616/2 – ISO 3419

CODICE	D mm	D1 mm	T mm	T1 mm
BBRD0323X141	323,9	139,7	7,1	4,0
BBRD0355X323	355,6	323,9	8,0	7,1
BBRD0355X273	355,6	273,0	8,0	6,3
BBRD0355X219	355,6	219,1	8,0	6,3
BBRD0355X168	355,6	168,3	8,0	4,5
BBRD0406X355	406,4	355,6	8,8	8,0
BBRD0406X323	406,4	323,9	8,8	7,1
BBRD0406X273	406,4	273,0	8,8	6,3
BBRD0406X219	406,4	219,1	8,8	6,3
BBRD0508X406	508,0	406,4	11,0	8,8
BBRD0508X355	508,0	355,6	11,0	8,0
BBRD0508X323	508,0	323,9	11,0	7,1
BBRD0508X273	508,0	273,0	11,0	6,3
BBRD0508X219	508,0	219,1	11,0	6,3
BBRD0609X508	610,0	508,0	12,5	11,0
BBRD0609X406	610,0	406,4	12,5	8,8
BBRD0609X355	610,0	355,6	12,5	8,0
BBRD0609X323	610,0	323,9	12,5	7,1

MANICOTTI / MEZZI MANICOTTI

Materiale
Dimensioni
Filettatura

St 37.0 W-EN S235
ISO 50
Iso 7/1 RP – DIN 2999 - BS 21

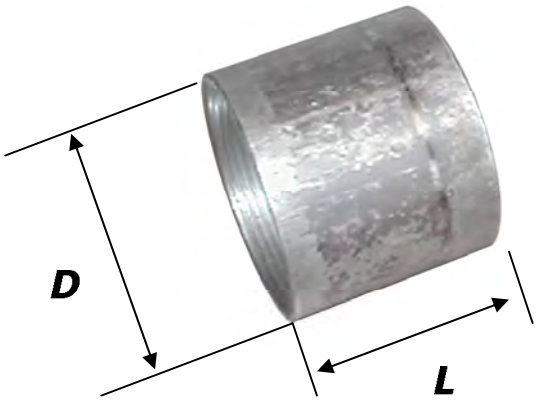

MANICOTTI = BBMNNXXX

MEZZI MANICOTTI = BBMMNXXX

CODICE	DN	D mm	L mm
BBMNN010	1 /8"	15,0	17,0
BBMNN013	1 /4 "	18,5	25,0
BBMNN017	3 /8 "	21,3	26,0
BBMNN021	1 /2 "	26,6	34,0
BBMNN027	3 /4 "	31,8	36,0
BBMNN033	1 "	39,5	43,0
BBMNN042	1" 1 /4	48,3	48,0
BBMNN048	1" 1 /2	54,5	48,0
BBMNN060	2"	66,3	56,0
BBMNN076	2" 1 /2	82,0	65,0
BBMNN089	3"	95,0	71,0
BBMNN114	4"	121,4	83,0
BBMNN139	5"	146,3	92,0
BBMNN168	6"	173,3	92,0
BBMMN010	1 /8"	15,0	8,0
BBMMN013	1 /4 "	18,5	11,0
BBMMN017	3 /8 "	21,3	12,0
BBMMN021	1 /2 "	26,6	15,0
BBMMN027	3 /4 "	31,8	17,0
BBMMN033	1 "	38,0	20,0
BBMMN042	1" 1 /4	48,3	22,0
BBMMN048	1" 1 /2	54,5	22,0
BBMMN060	2"	68,0	26,0

TRONCHETTI

Materiale
Dimensioni
Filettatura

St 37.0 W-EN S235
Serie Media ISO 65 – UNI 4148 – T3
Iso 7/1 R – DIN 2999 - BS 21

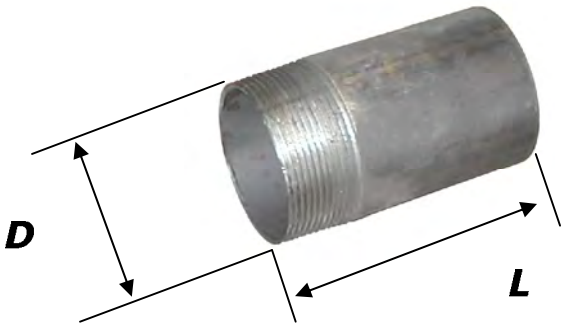

CODICE	DN	D mm	L mm
BBMRN010	1 /8"	10,3	100,0
BBMRN013	1 /4 "	13,7	100,0
BBMRN017	3 /8 "	17,1	100,0
BBMRN021	1 /2 "	21,3	100,0
BBMRN027	3 /4 "	26,9	100,0
BBMRN033	1 "	33,7	100,0
BBMRN042	1" 1 /4	42,4	100,0
BBMRN048	1" 1 /2	48,3	100,0
BBMRN060	2"	60,3	100,0
BBMRN076	2" 1 /2	76,1	100,0
BBMRN089	3"	88,9	100,0
BBMRN114	4"	114,3	100,0
BBMSN010	1 /8"	10,3	150,0
BBMSN013	1 /4 "	13,7	150,0
BBMSN017	3 /8 "	17,1	150,0
BBMSN021	1 /2 "	21,3	150,0
BBMSN027	3 /4 "	26,9	150,0
BBMSN033	1 "	33,7	150,0
BBMSN042	1" 1 /4	42,4	150,0
BBMSN048	1" 1 /2	48,3	150,0
BBMSN060	2"	60,3	150,0
BBMSN076	2" 1 /2	76,1	150,0
BBMSN089	3"	88,9	150,0
BBMSN114	4"	114,3	150,0

Catalogo marmitte e componenti N° 4-2012

BASTELLIHTS

Marmitte - Catalizzatori - Accessori gas di scarico

BOLOGNA - ITALY

BASTELLI HTS SRL Unipersonale - 40138 Bologna (Italy)

Via Maestri del Lavoro 40/F (Z.I. Roveri 2) - *C.F. e P.I. 03394901205*

Mail: info@bastellihts.it

Sito web: www.bastellihts.it

Tel.: (0039) 051.601.26.28 - 051.601.09.43 - Fax (0039) 051.601.44.12